2026-06-23 10:30:40

Produkt

Indeks: 58G021
Waga: 1.977 kg

Karton zbiorczy

Produktu:	6 szt.
Kod:	770x510x510
Wymiary zew.:	770x510x510 mm
Waga razem:	11.86 kg
Waga netto:	b.d.

Warstwa

Produktu:	12 szt.
Zbiorczych:	2 szt.
Waga razem:	23.72 kg

Paleta
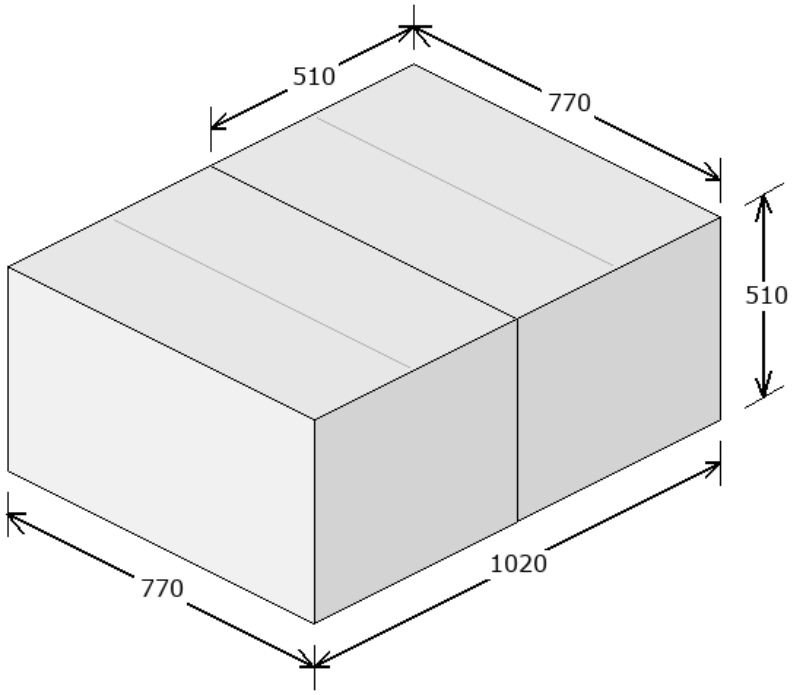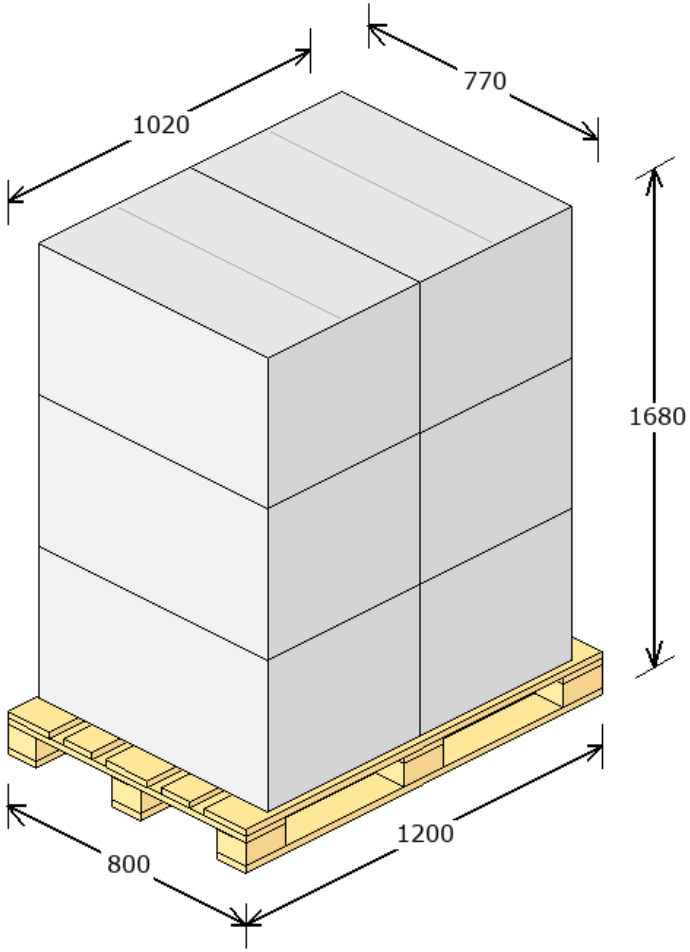
Produktu:	36 szt.
Zbiorczych:	6 szt.
Warstw:	3
Waga netto:	25.00 kg
Waga razem:	96.17 kg
Powierzchnia:	81.81 %