2026-01-29 14:38:10

Produkt

Indeks:	58G022-SET2
Waga:	4.78 kg

Karton zbiorczy

Produktu:	4 szt.
Kod:	480x360x525
Wymiary zew.:	480x360x525 mm
Waga:	19.12 kg

Warstwa

Produktu:	16 szt.
Zbiorczych:	4 szt.
Waga:	76.48 kg

Paleta
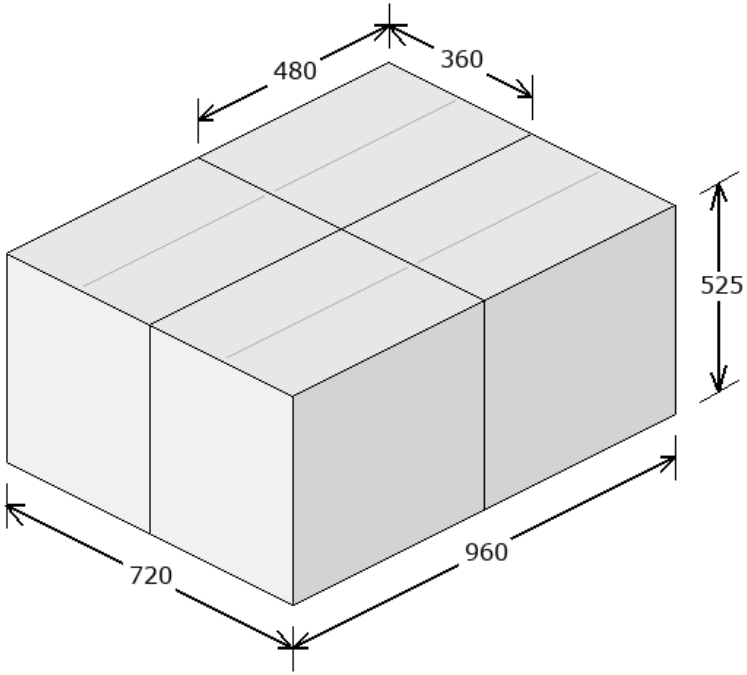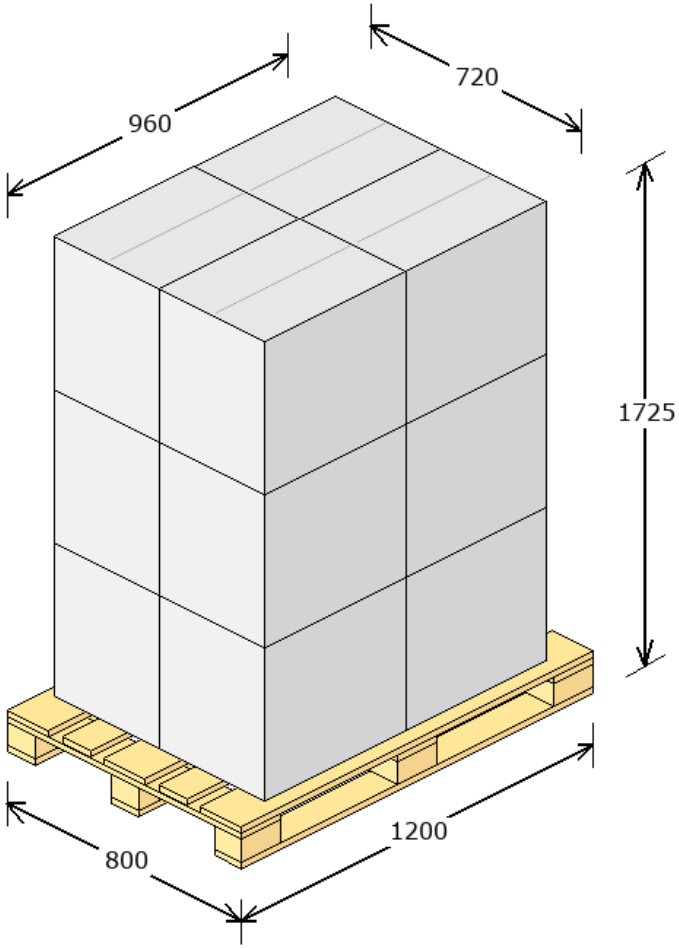
Produktu:	48 szt.
Zbiorczych:	12 szt.
Warstw:	3
Waga:	254.44 kg
Powierzchnia:	72 %