2026-02-20 15:14:19

Produkt

Indeks:	59G614
Waga:	5.72 kg

Karton zbiorczy

Produktu:	1 szt.
Kod:	420x320x320
Wymiary zew.:	420x320x320 mm
Waga:	5.72 kg

Warstwa

Produktu:	6 szt.
Zbiorczych:	6 szt.
Waga:	34.32 kg

Paleta
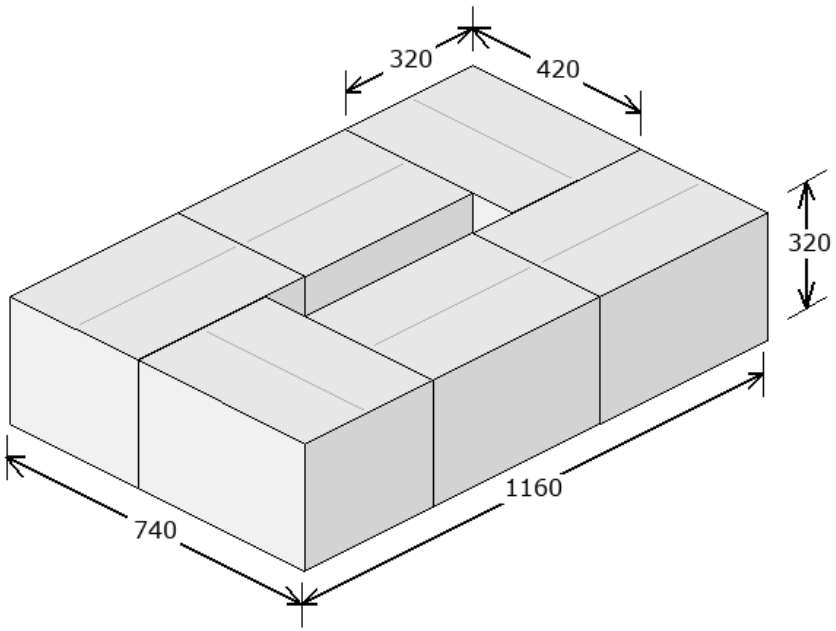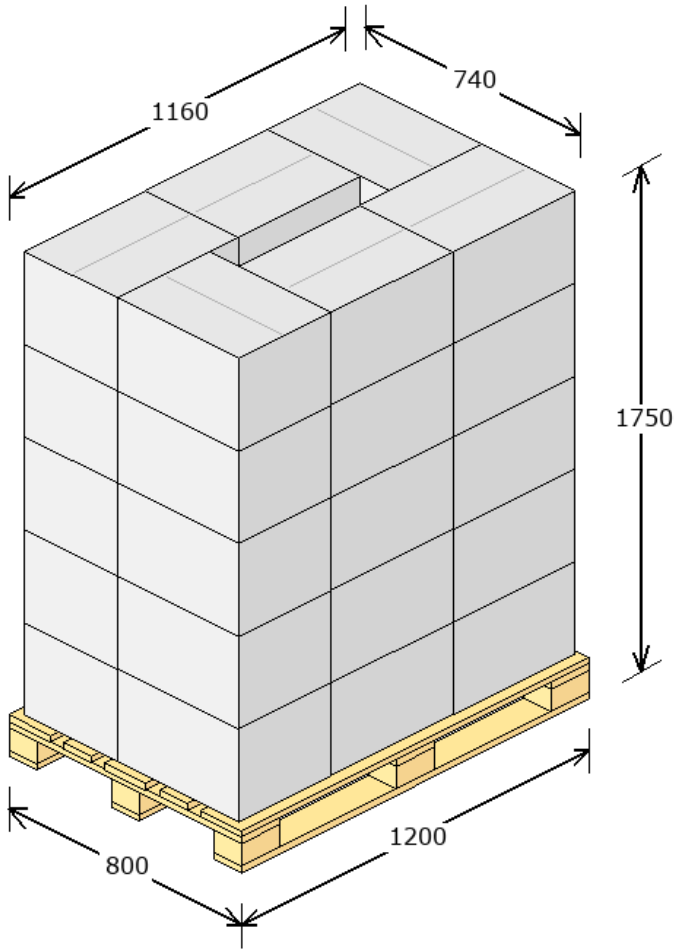
Produktu:	30 szt.
Zbiorczych:	30 szt.
Warstw:	5
Waga:	196.6 kg
Powierzchnia:	84 %