2026-06-23 14:32:58

Produkt

Indeks: 58G004-1
Waga: 0.700 kg

Karton zbiorczy

Produktu:	20 szt.
Kod:	355x230x360
Wymiary zew.:	355x230x360 mm
Waga razem:	14.00 kg
Waga netto:	b.d.

Warstwa

Produktu:	200 szt.
Zbiorczych:	10 szt.
Waga razem:	140.00 kg

Paleta
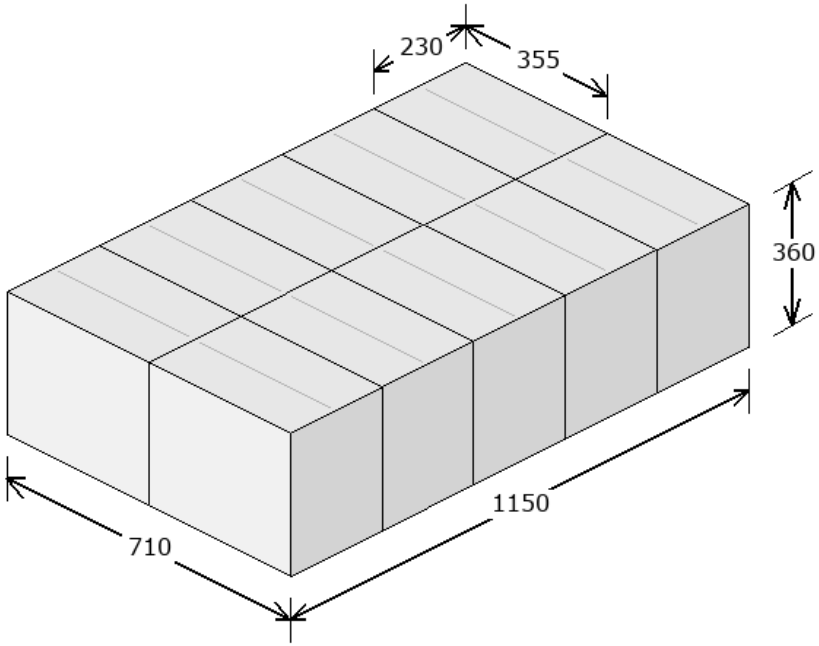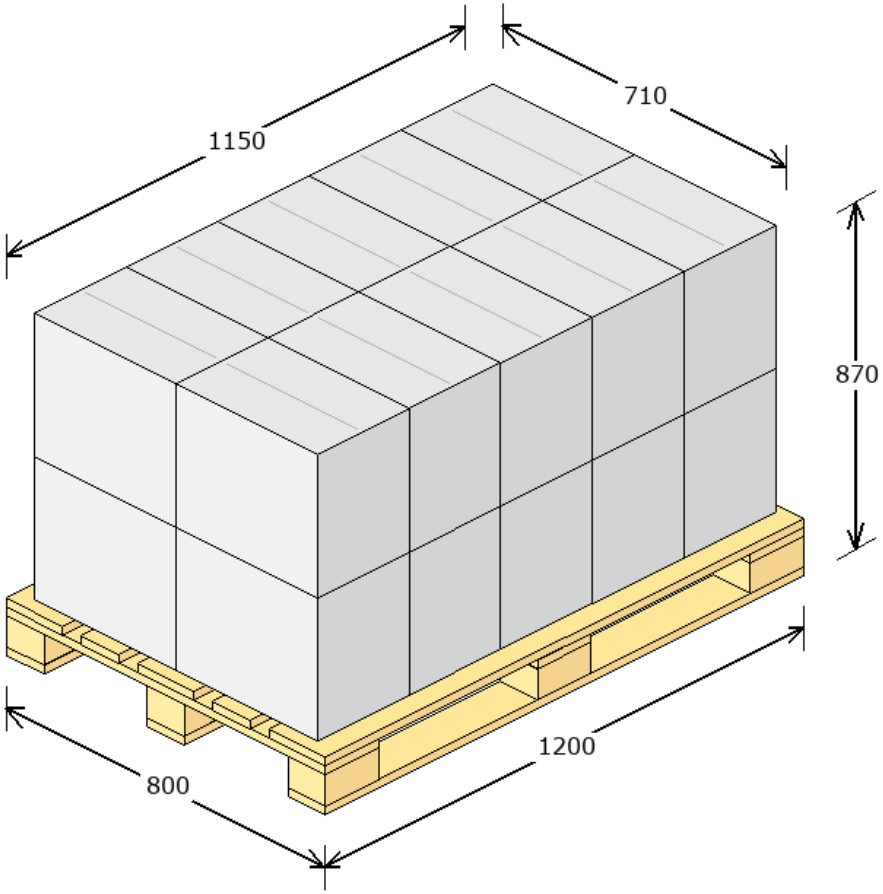
Produktu:	400 szt.
Zbiorczych:	20 szt.
Warstw:	2
Waga netto:	25.00 kg
Waga razem:	305.00 kg
Powierzchnia:	85.05 %