2026-01-29 14:39:57

Produkt

Indeks:	58G022-SET2
Waga:	4.78 kg

Karton zbiorczy

Produktu:	4 szt.
Kod:	525x480x360
Wymiary zew.:	525x480x360 mm
Waga:	19.12 kg

Warstwa

Produktu:	8 szt.
Zbiorczych:	2 szt.
Waga:	38.24 kg

Paleta
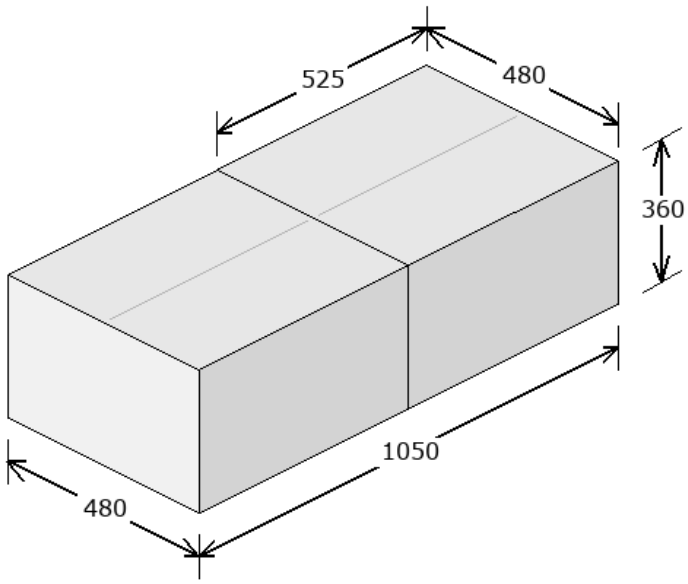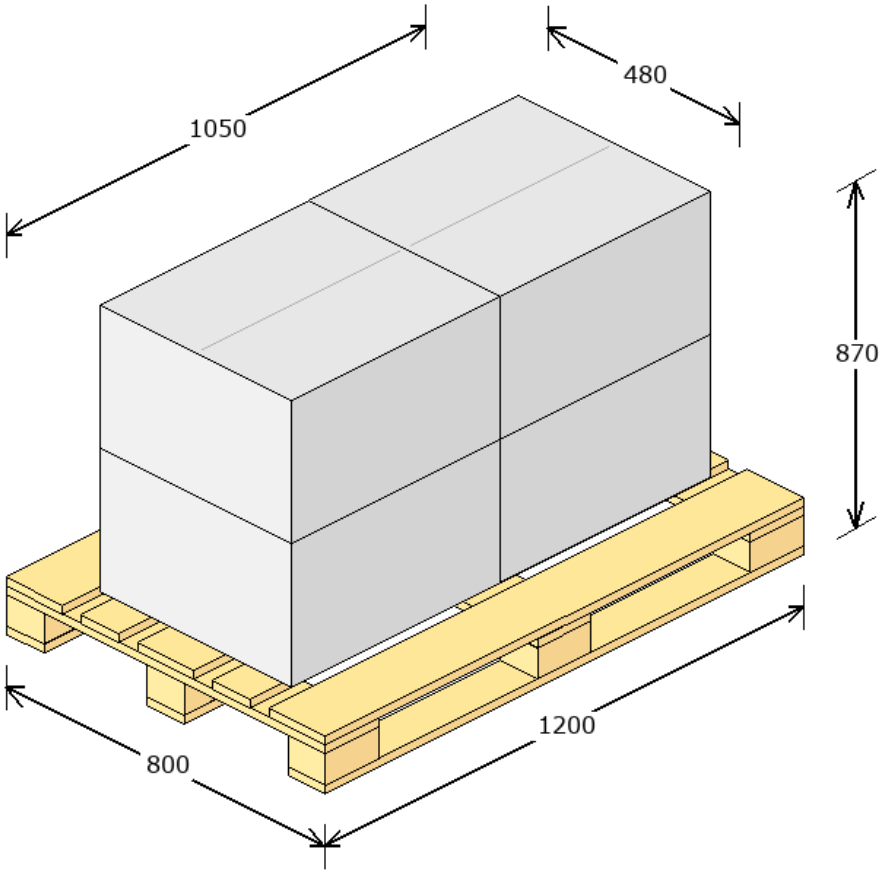
Produktu:	16 szt.
Zbiorczych:	4 szt.
Warstw:	2
Waga:	101.48 kg
Powierzchnia:	52.5 %