2026-06-23 10:50:06

Produkt

Indeks: 58GE140
Waga: 2.214 kg

Karton zbiorczy

Produktu:	10 szt.
Kod:	570x225x205
Wymiary zew.:	570x225x205 mm
Waga razem:	22.14 kg
Waga netto:	b.d.

Warstwa

Produktu:	70 szt.
Zbiorczych:	7 szt.
Waga razem:	154.98 kg

Paleta
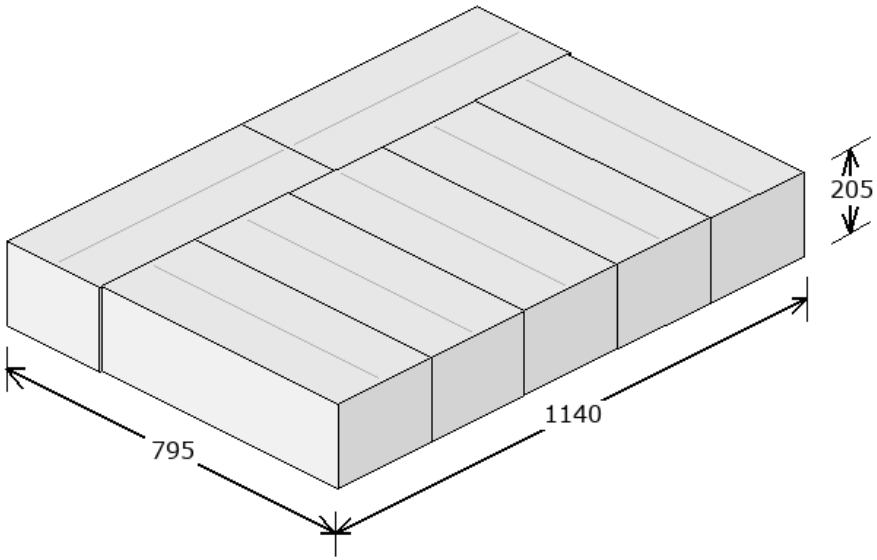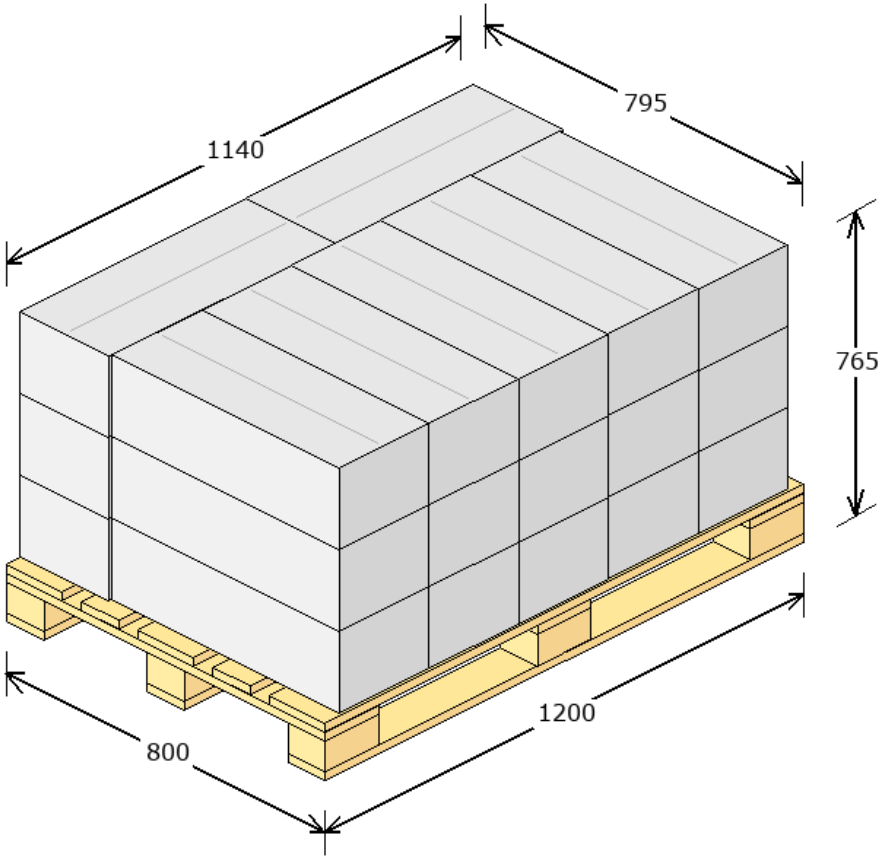
Produktu:	210 szt.
Zbiorczych:	21 szt.
Warstw:	3
Waga netto:	25.00 kg
Waga razem:	489.94 kg
Powierzchnia:	93.52 %