2026-06-23 10:10:57

Produkt

Indeks: 01-566
Waga: 1.622 kg

Karton zbiorczy

Produktu:	10 szt.
Kod:	640x270x430
Wymiary zew.:	640x270x430 mm
Waga razem:	16.22 kg
Waga netto:	b.d.

Warstwa

Produktu:	40 szt.
Zbiorczych:	4 szt.
Waga razem:	64.88 kg

Paleta
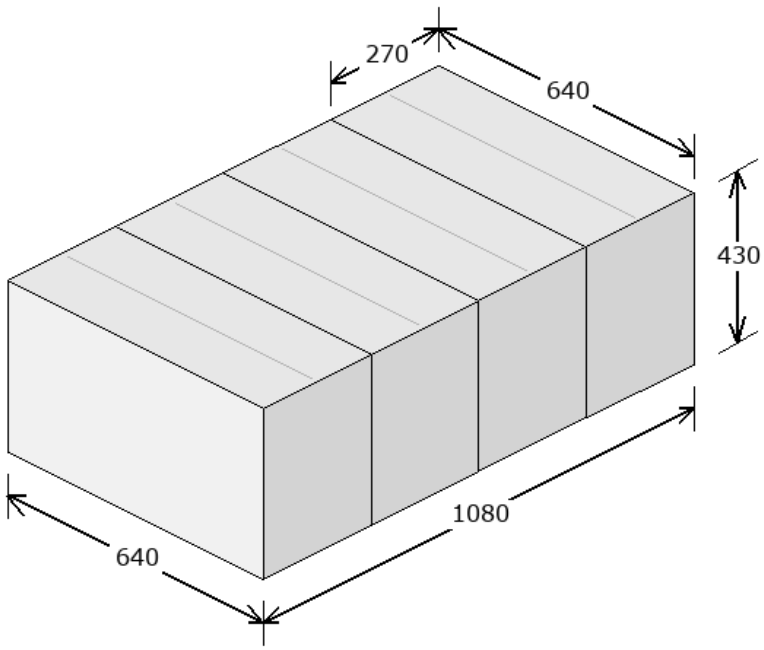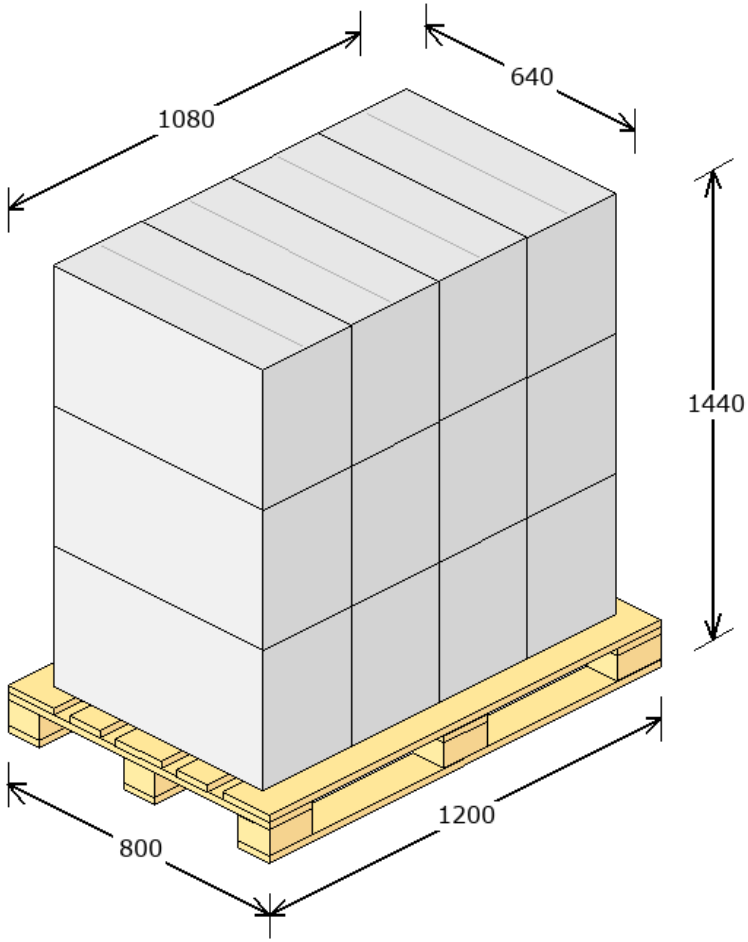
Produktu:	120 szt.
Zbiorczych:	12 szt.
Warstw:	3
Waga netto:	25.00 kg
Waga razem:	219.64 kg
Powierzchnia:	72 %