2026-05-25 13:04:51

Produkt

Indeks: 10-232
Waga: 1.435 kg

Karton zbiorczy

Produktu:	10 szt.
Kod:	385x282x315
Wymiary zew.:	385x282x315 mm
Waga:	14.35 kg

Warstwa

Produktu:	80 szt.
Zbiorczych:	8 szt.
Waga:	114.8 kg

Paleta
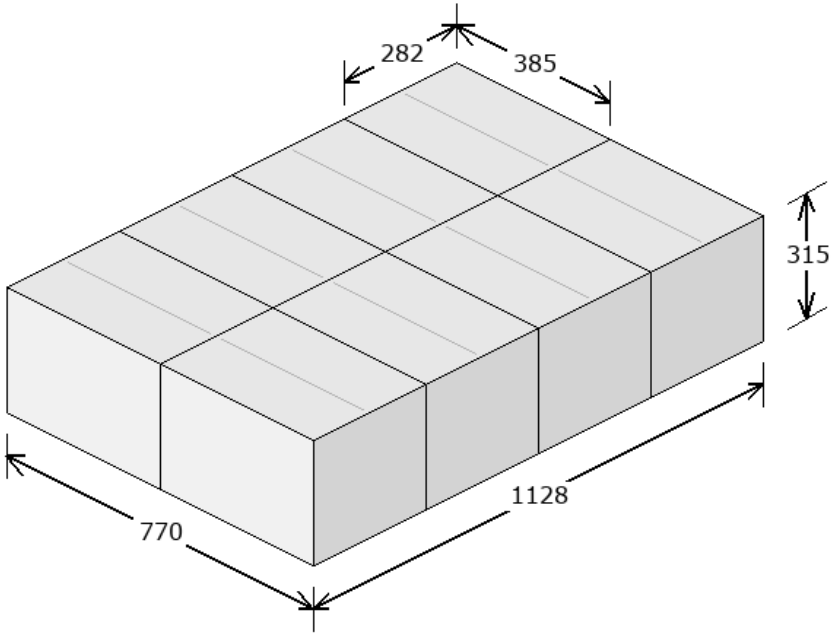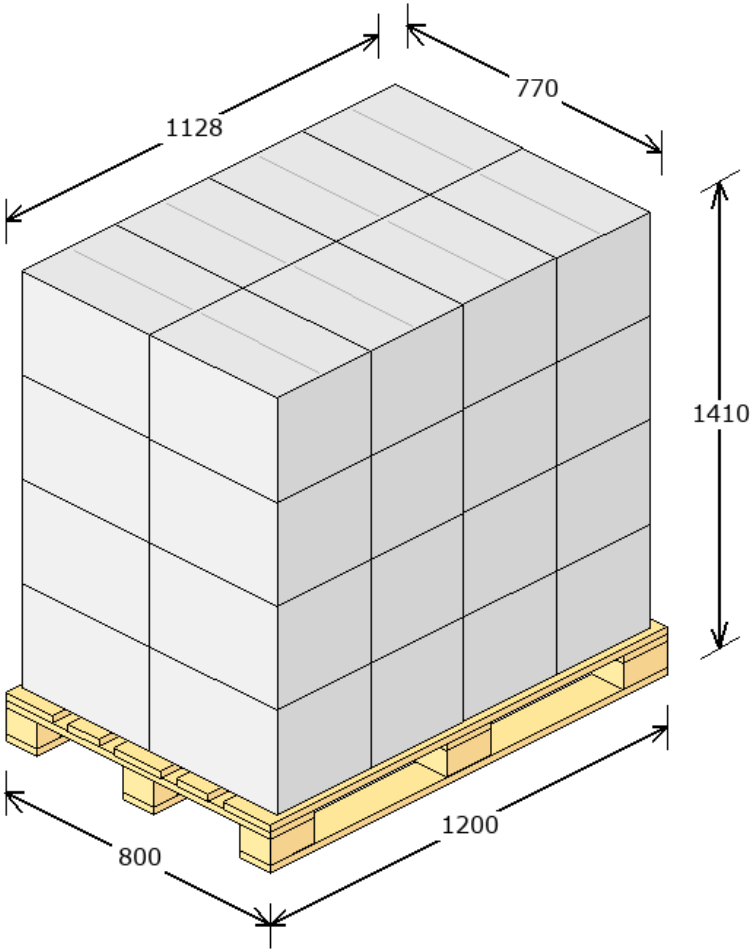
Produktu:	320 szt.
Zbiorczych:	32 szt.
Warstw:	4
Waga:	484.2 kg
Powierzchnia:	90.48 %