2026-06-02 21:38:01

Produkt

Indeks: 56-901
Waga: 0.327 kg

Karton zbiorczy

Produktu:	24 szt.
Kod:	270x245x295
Wymiary zew.:	270x245x295 mm
Waga:	7.848 kg

Warstwa

Produktu:	288 szt.
Zbiorczych:	12 szt.
Waga:	94.176 kg

Paleta
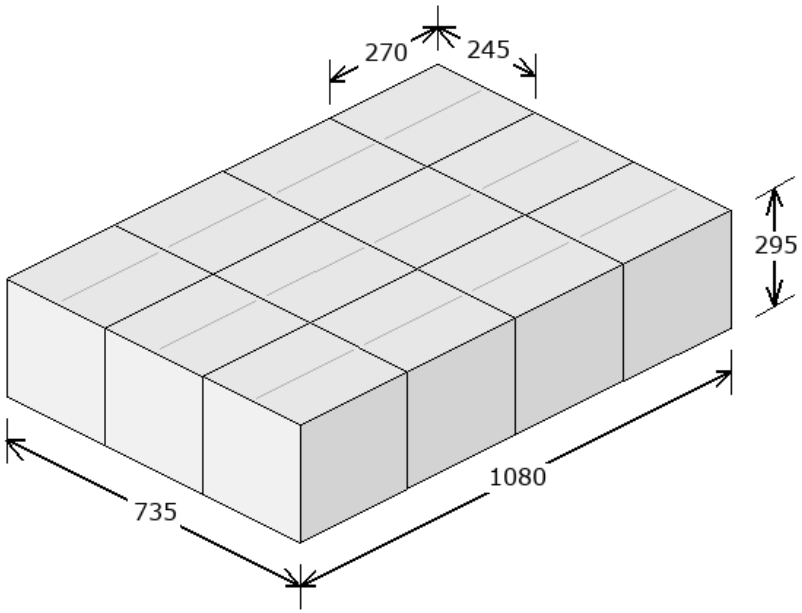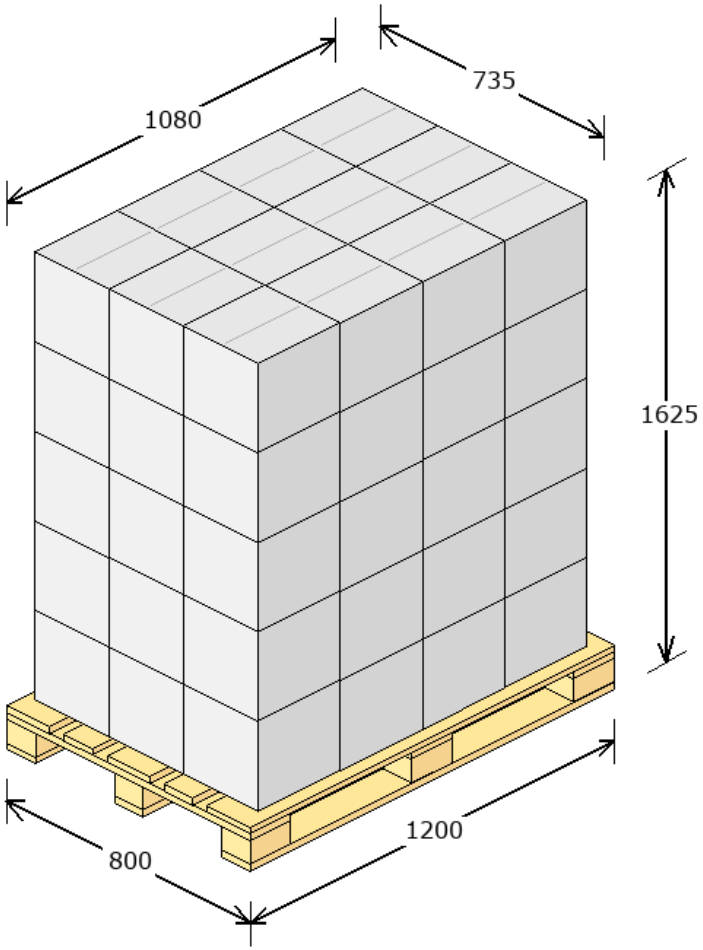
Produktu:	1440 szt.
Zbiorczych:	60 szt.
Warstw:	5
Waga:	495.88 kg
Powierzchnia:	82.69 %