2026-06-05 15:12:51

## Produkt

Indeks: 57-992
Waga: 0.0412 kg

## Karton zbiorczy

| | |
|---|---|
| Produktu: | 100 szt. |
| Kod: | 365x185x240 |
| Wymiary zew.: | 365x185x240 mm |
| Waga: | 4.12 kg |

## Warstwa

| | |
|---|---|
| Produktu: | 1200 szt. |
| Zbiorczych: | 12 szt. |
| Waga: | 49.44 kg |

## Paleta
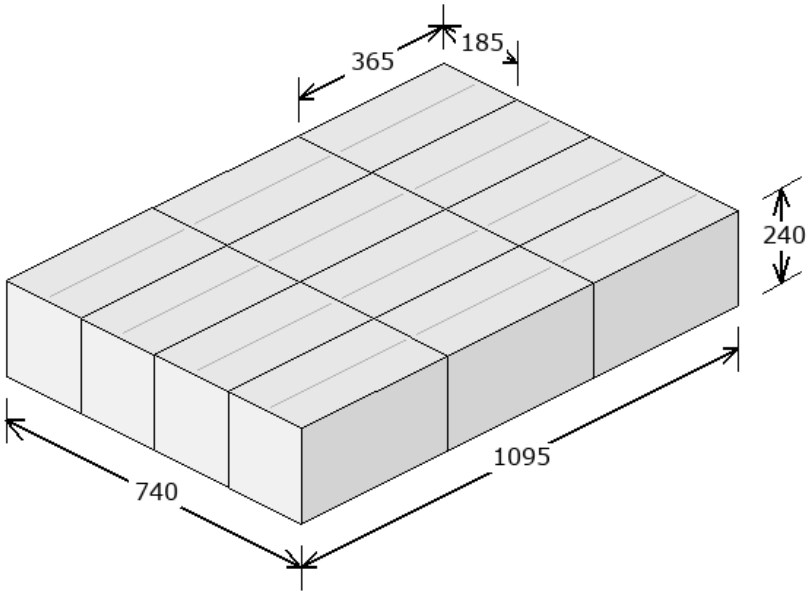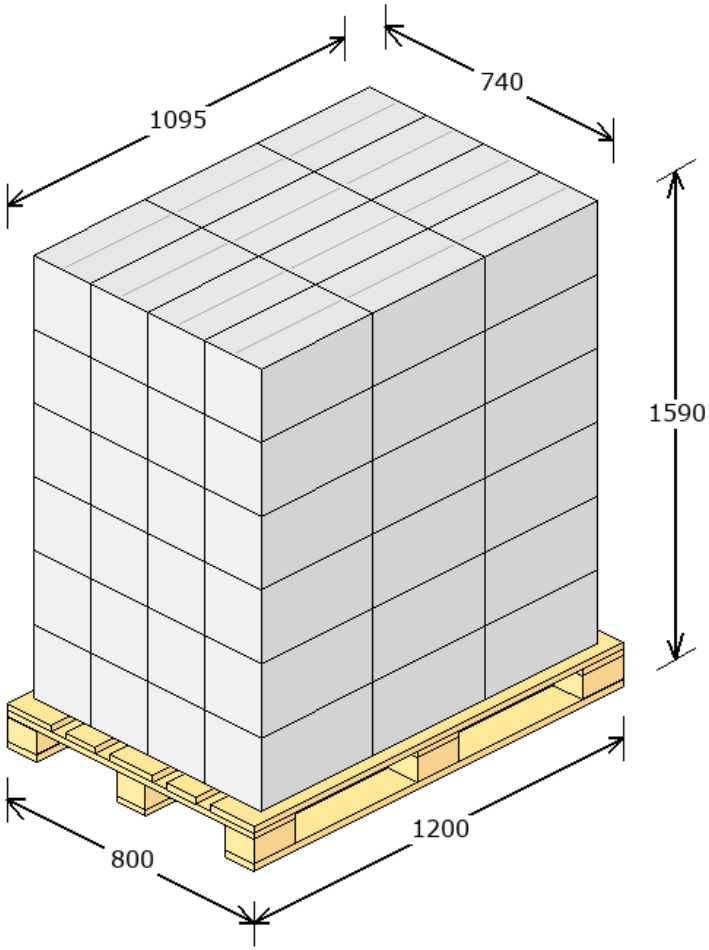
| | |
|---|---|
| Produktu: | 7200 szt. |
| Zbiorczych: | 72 szt. |
| Warstw: | 6 |
| Waga: | 321.64 kg |
| Powierzchnia: | 84.41 % |