2026-06-02 21:46:36

Produkt

Indeks: 63-159
Waga: 6.50 kg

Karton zbiorczy

Produktu:	1 szt.
Kod:	620x75x625
Wymiary zew.:	620x75x625 mm
Waga:	6.5 kg

Warstwa

Produktu:	16 szt.
Zbiorczych:	16 szt.
Waga:	104 kg

Paleta
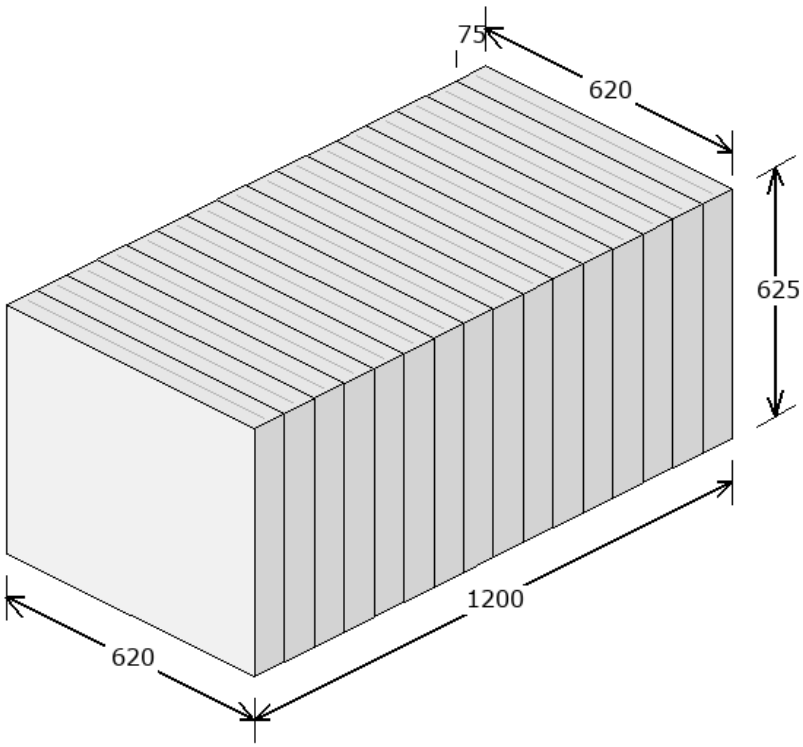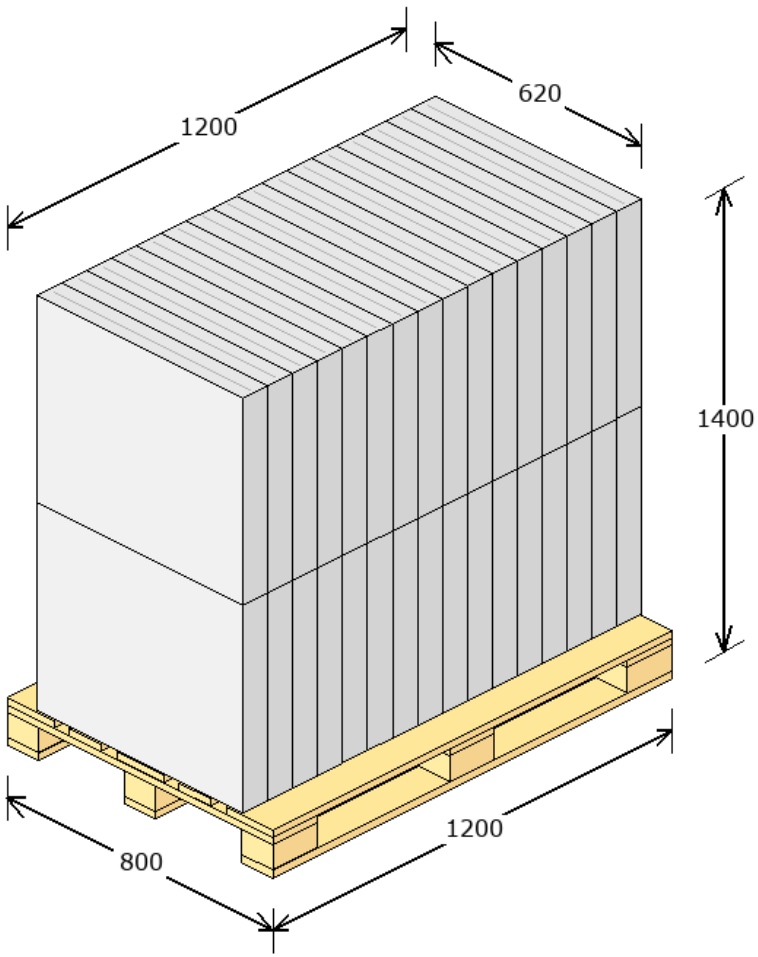
Produktu:	32 szt.
Zbiorczych:	32 szt.
Warstw:	2
Waga:	233 kg
Powierzchnia:	77.5 %