2026-06-02 21:48:39

Produkt

Indeks: 63-184
Waga: 1.432 kg

Karton zbiorczy

Produktu:	10 szt.
Kod:	1000x380x380
Wymiary zew.:	1000x380x380 mm
Waga:	14.32 kg

Warstwa

Produktu:	20 szt.
Zbiorczych:	2 szt.
Waga:	28.64 kg

Paleta
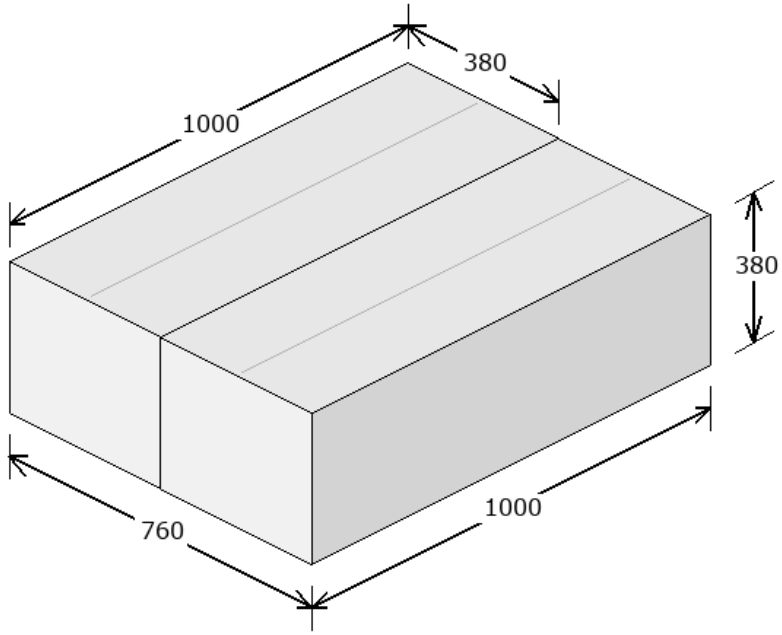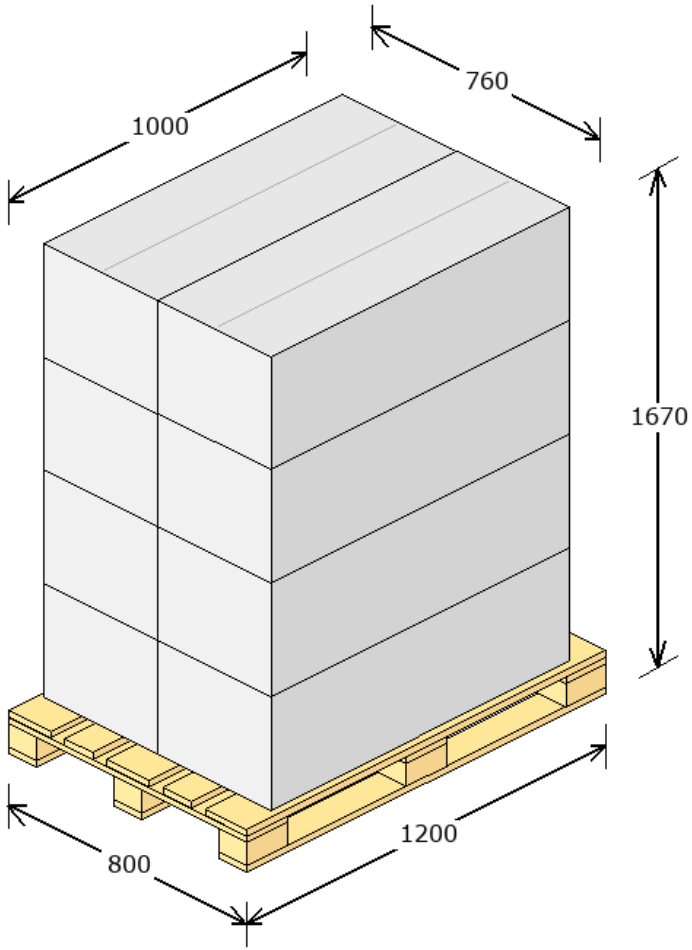
Produktu:	80 szt.
Zbiorczych:	8 szt.
Warstw:	4
Waga:	139.56 kg
Powierzchnia:	79.17 %