2026-05-25 10:14:47

Produkt

Indeks: 81-604-S
Waga: 0.214 kg

Karton zbiorczy

Produktu:	50 szt.
Kod:	560x340x180
Wymiary zew.:	560x340x180 mm
Waga:	10.7 kg

Warstwa

Produktu:	200 szt.
Zbiorczych:	4 szt.
Waga:	42.8 kg

Paleta
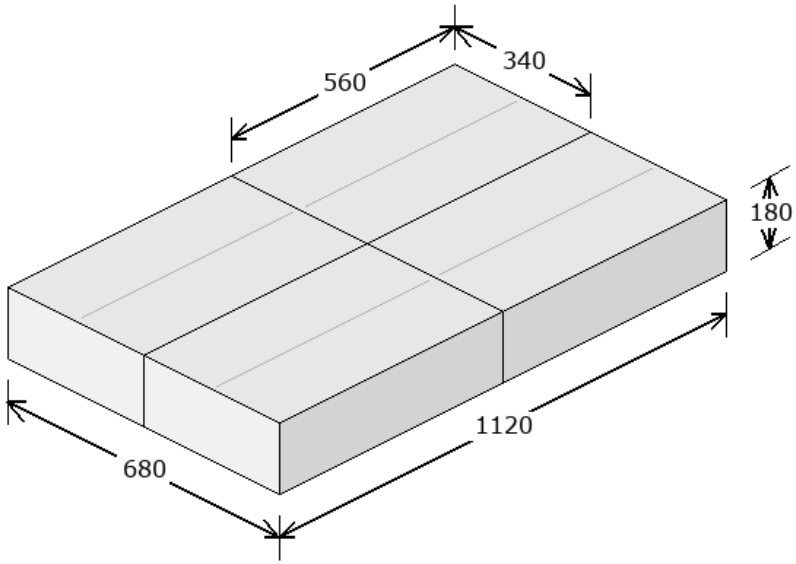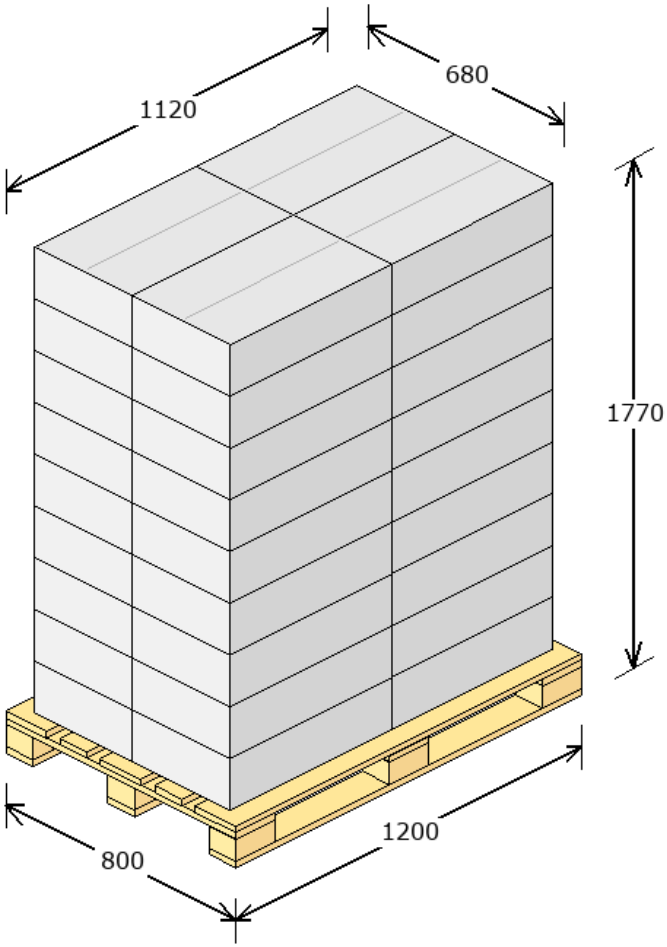
Produktu:	1800 szt.
Zbiorczych:	36 szt.
Warstw:	9
Waga:	410.2 kg
Powierzchnia:	79.33 %