2026-06-10 10:45:02

Produkt

Indeks: 90-001
Waga: 5.98 kg

Karton zbiorczy

Produktu:	1 szt.
Kod:	450x150x520
Wymiary zew.:	450x150x520 mm
Waga netto:	b.d.
Waga razem:	5.98 kg

Warstwa

Produktu:	12 szt.
Zbiorczych:	12 szt.
Waga razem:	71.76 kg

Paleta
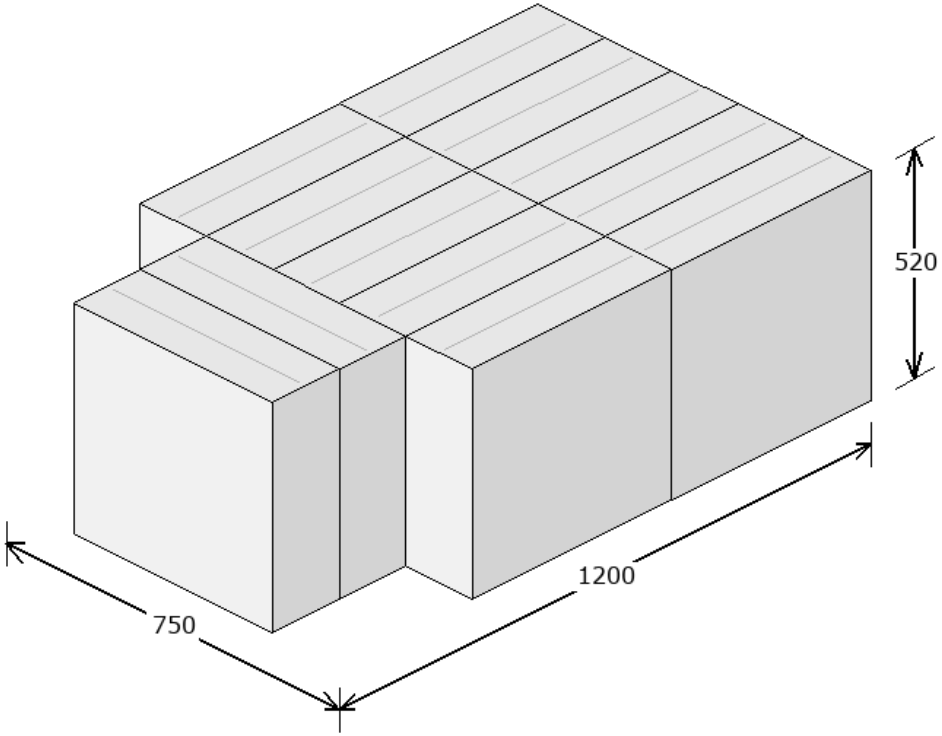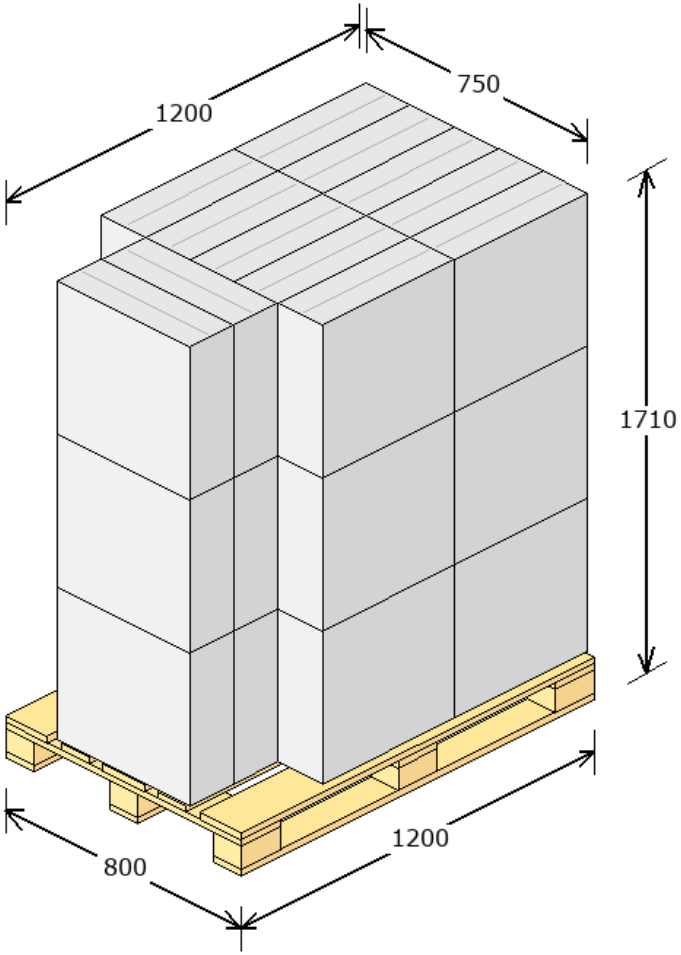
Produktu:	36 szt.
Zbiorczych:	36 szt.
Warstw:	3
Waga netto:	b.d.
Waga razem:	240.28 kg
Powierzchnia:	84.38 %