2026-06-10 10:50:50

Produkt

Indeks: 90-016
Waga: 1.775 kg

Karton zbiorczy

Produktu:	4 szt.
Kod:	435x305x435
Wymiary zew.:	435x305x435 mm
Waga netto:	b.d.
Waga razem:	7.10 kg

Warstwa

Produktu:	24 szt.
Zbiorczych:	6 szt.
Waga razem:	42.60 kg

Paleta
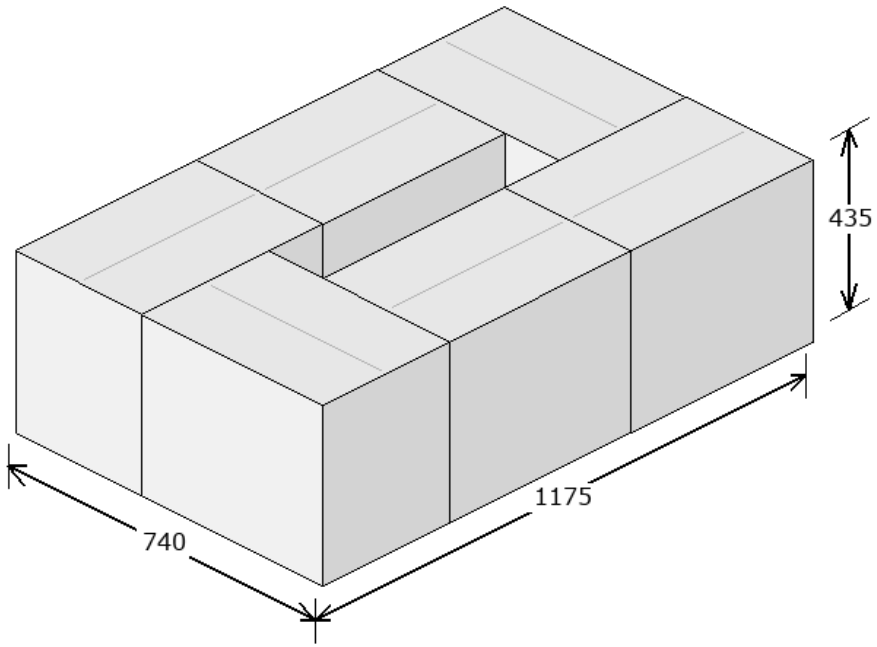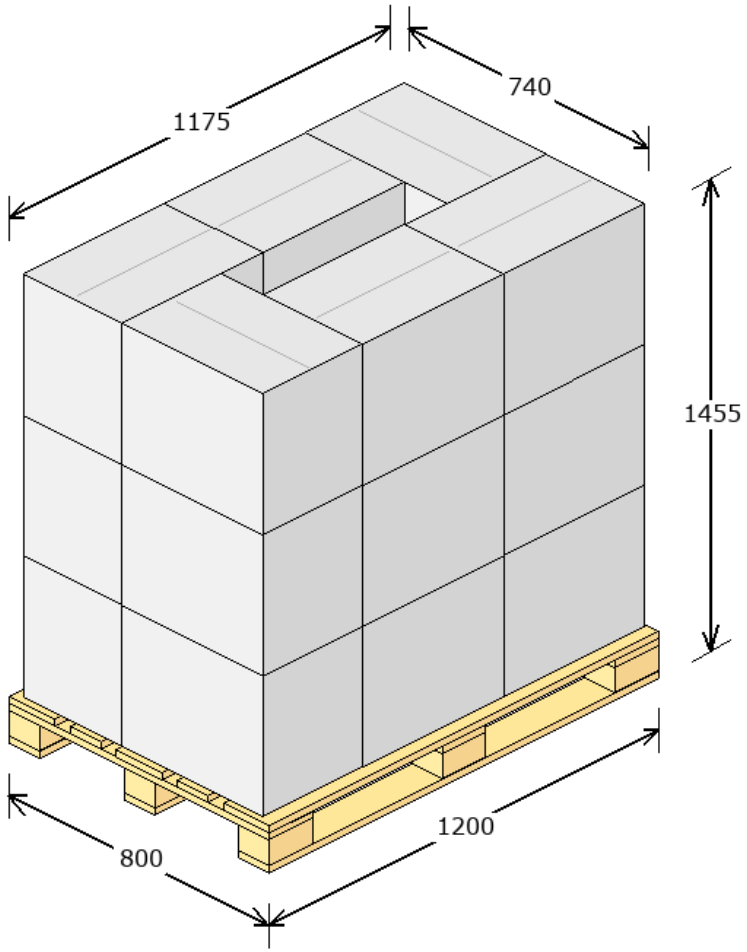
Produktu:	72 szt.
Zbiorczych:	18 szt.
Warstw:	3
Waga netto:	b.d.
Waga razem:	152.80 kg
Powierzchnia:	82.92 %