2026-06-10 10:55:22

Produkt

Indeks: 90-038
Waga: 4.56 kg

Karton zbiorczy

Produktu:	1 szt.
Kod:	545x285x545
Wymiary zew.:	545x285x545 mm
Waga netto:	b.d.
Waga razem:	4.56 kg

Warstwa

Produktu:	4 szt.
Zbiorczych:	4 szt.
Waga razem:	18.24 kg

Paleta
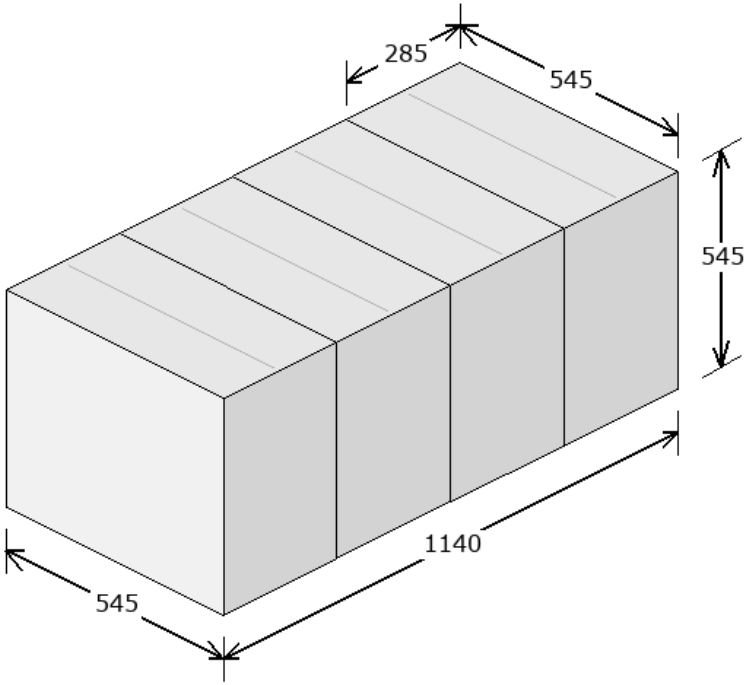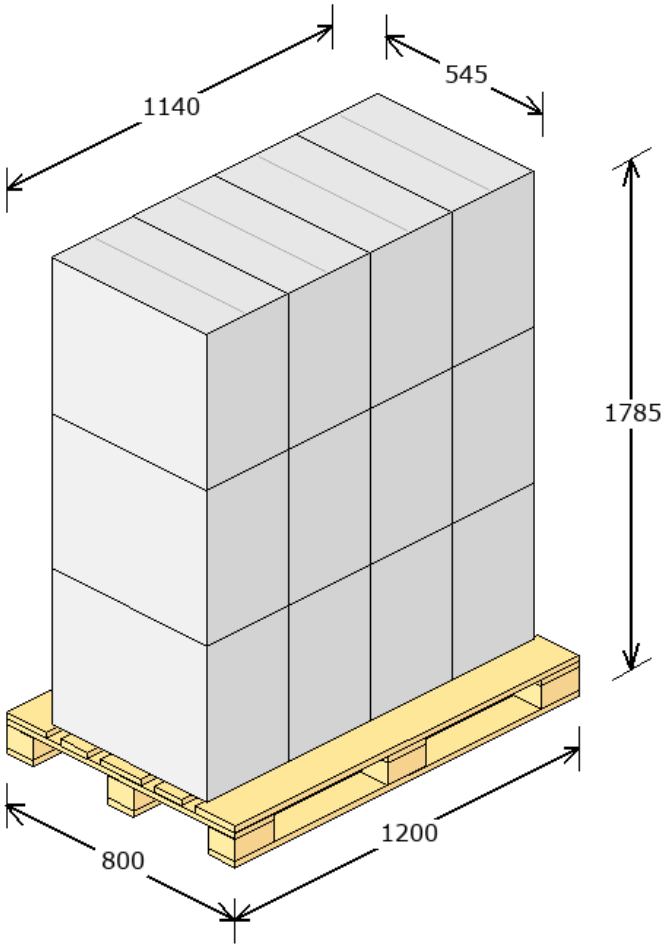
Produktu:	12 szt.
Zbiorczych:	12 szt.
Warstw:	3
Waga netto:	b.d.
Waga razem:	79.72 kg
Powierzchnia:	64.72 %