2026-06-10 11:00:25

Produkt

Indeks: 90-081
Waga: 23.12 kg

Karton zbiorczy

Produktu:	1 szt.
Kod:	915x426x493
Wymiary zew.:	915x426x493 mm
Waga netto:	b.d.
Waga razem:	23.12 kg

Warstwa

Produktu:	1 szt.
Zbiorczych:	1 szt.
Waga razem:	23.12 kg

Paleta
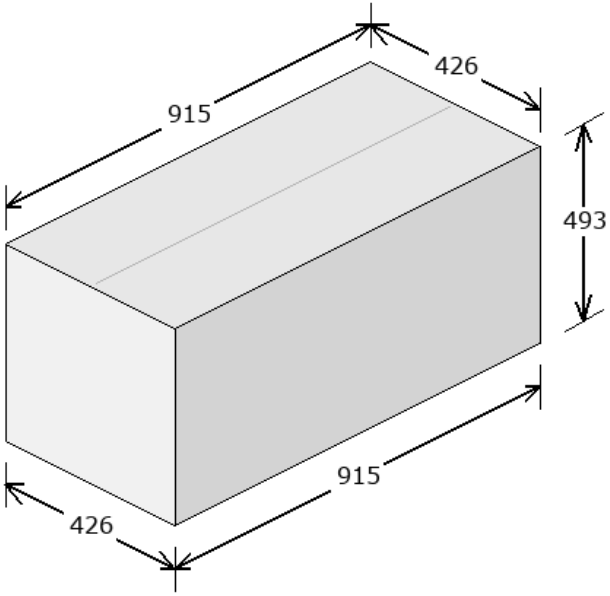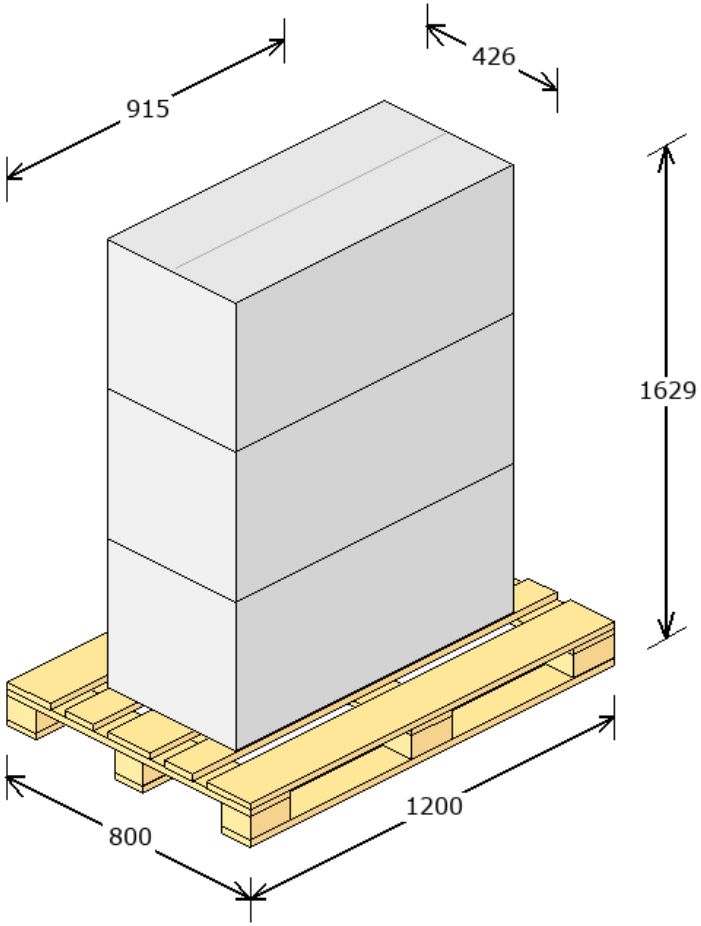
Produktu:	3 szt.
Zbiorczych:	3 szt.
Warstw:	3
Waga netto:	b.d.
Waga razem:	94.36 kg
Powierzchnia:	40.6 %