2026-06-10 11:06:41

Produkt

Indeks: 90-102
Waga: 4.18 kg

Karton zbiorczy

Produktu:	1 szt.
Kod:	1000x610x100
Wymiary zew.:	1000x610x100 mm
Waga netto:	b.d.
Waga razem:	4.18 kg

Warstwa

Produktu:	1 szt.
Zbiorczych:	1 szt.
Waga razem:	4.18 kg

Paleta
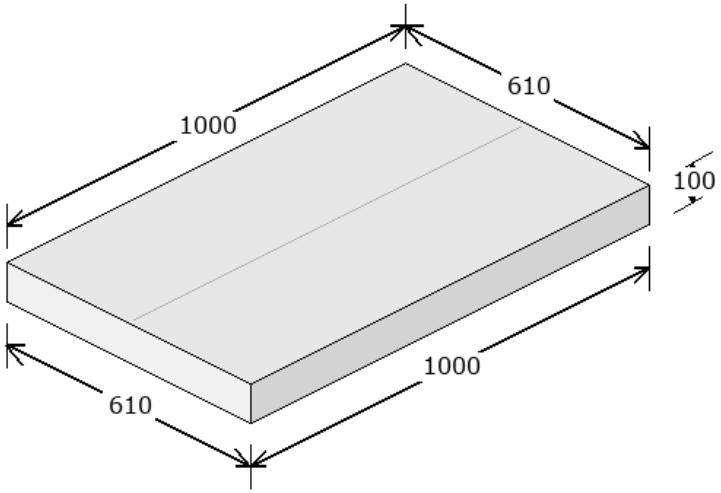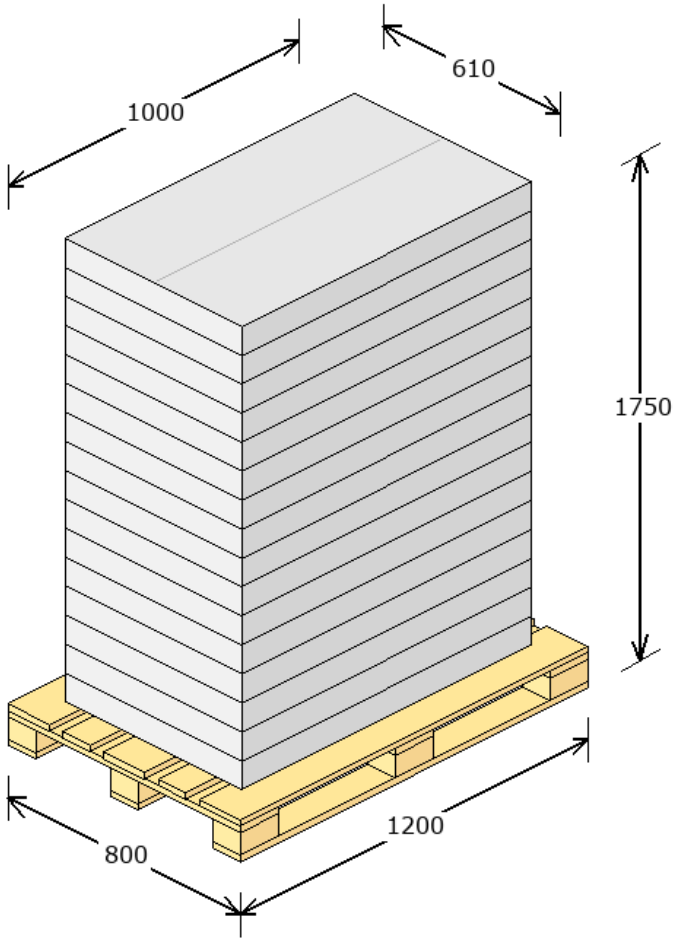
Produktu:	16 szt.
Zbiorczych:	16 szt.
Warstw:	16
Waga netto:	b.d.
Waga razem:	91.88 kg
Powierzchnia:	63.54 %