2026-06-10 11:24:56

Produkt

Indeks: 99-057
Waga: 0.5093 kg

Karton zbiorczy

Produktu:	30 szt.
Kod:	665x390x645
Wymiary zew.:	665x390x645 mm
Waga netto:	b.d.
Waga razem:	15.28 kg

Warstwa

Produktu:	90 szt.
Zbiorczych:	3 szt.
Waga razem:	45.84 kg

Paleta
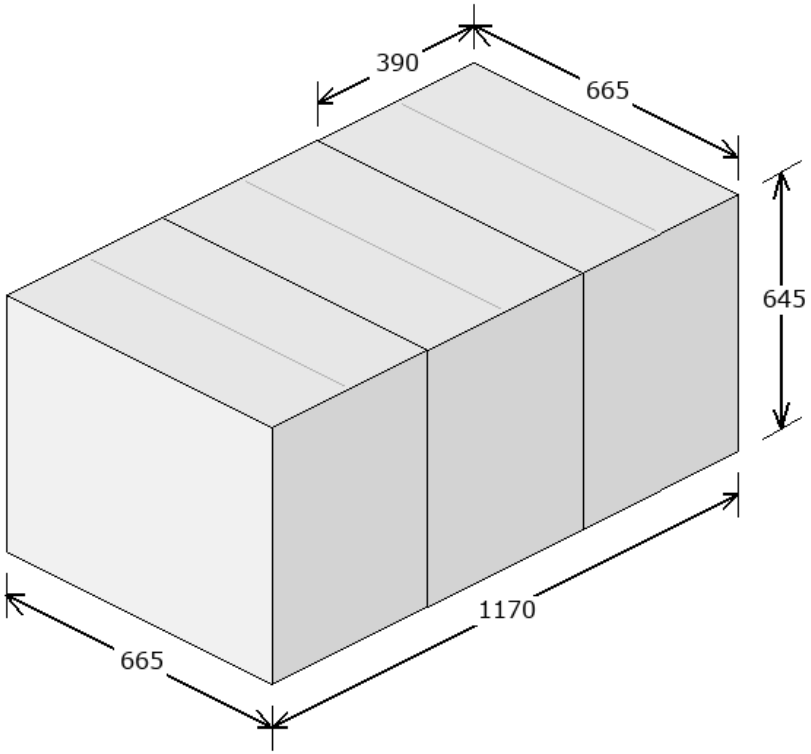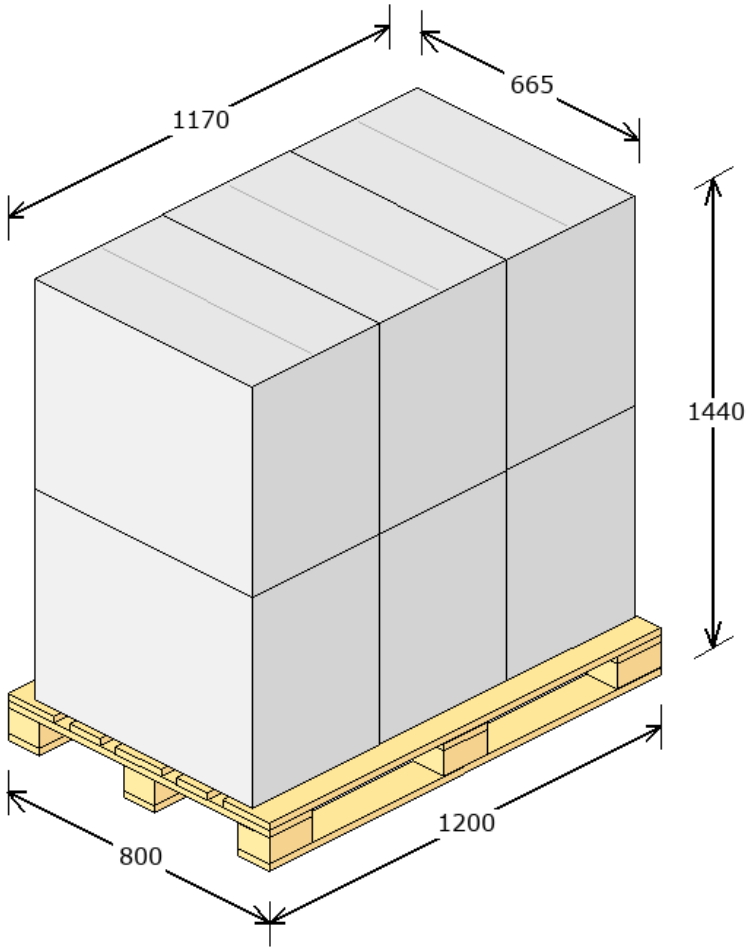
Produktu:	180 szt.
Zbiorczych:	6 szt.
Warstw:	2
Waga netto:	b.d.
Waga razem:	116.67 kg
Powierzchnia:	81.05 %