2026-04-02 14:07:46

Produkt

Indeks:	04-722
Waga:	11.3 kg

Karton zbiorczy

Produktu:	6 szt.
Kod:	340x291x530
Wymiary zew.:	340x291x530 mm
Waga:	67.8 kg

Warstwa

Produktu:	42 szt.
Zbiorczych:	7 szt.
Waga:	474.6 kg

Paleta
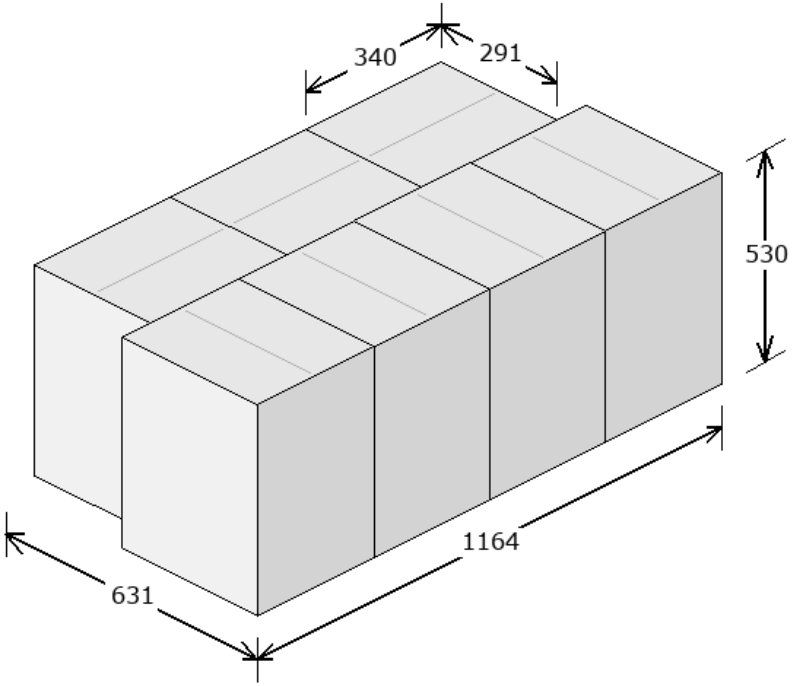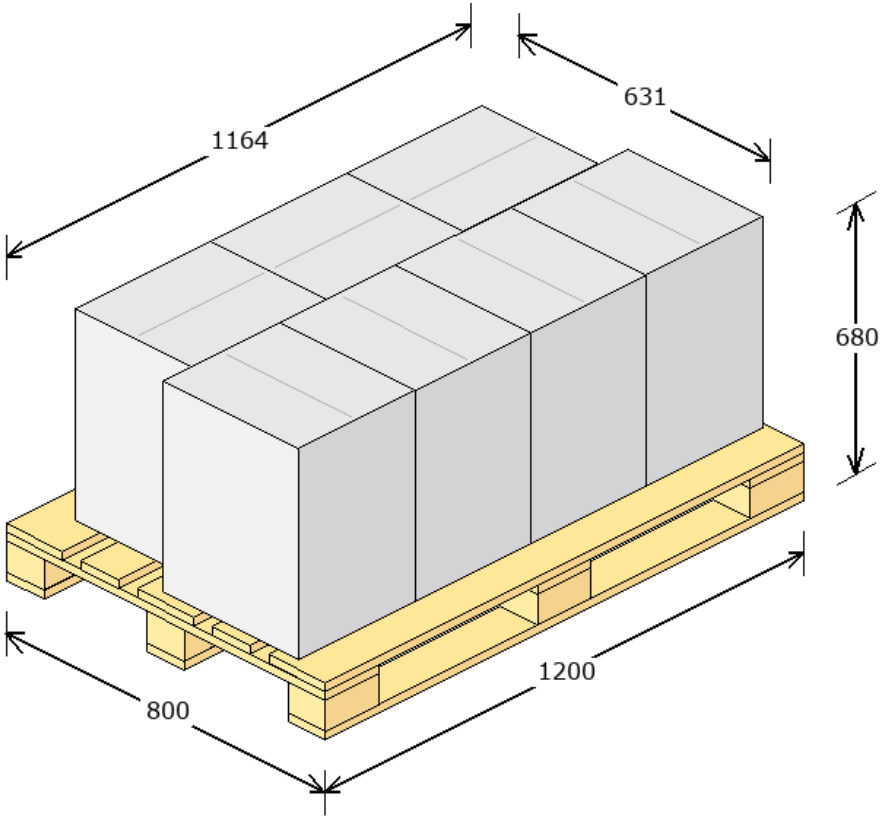
Produktu:	42 szt.
Zbiorczych:	7 szt.
Warstw:	1
Waga:	499.6 kg
Powierzchnia:	72.14 %