2026-05-25 12:57:21

Produkt

Indeks: 10-230
Waga: 1.162 kg

Karton zbiorczy

Produktu:	10 szt.
Kod:	385x282x315
Wymiary zew.:	385x282x315 mm
Waga:	11.62 kg

Warstwa

Produktu:	80 szt.
Zbiorczych:	8 szt.
Waga:	92.96 kg

Paleta
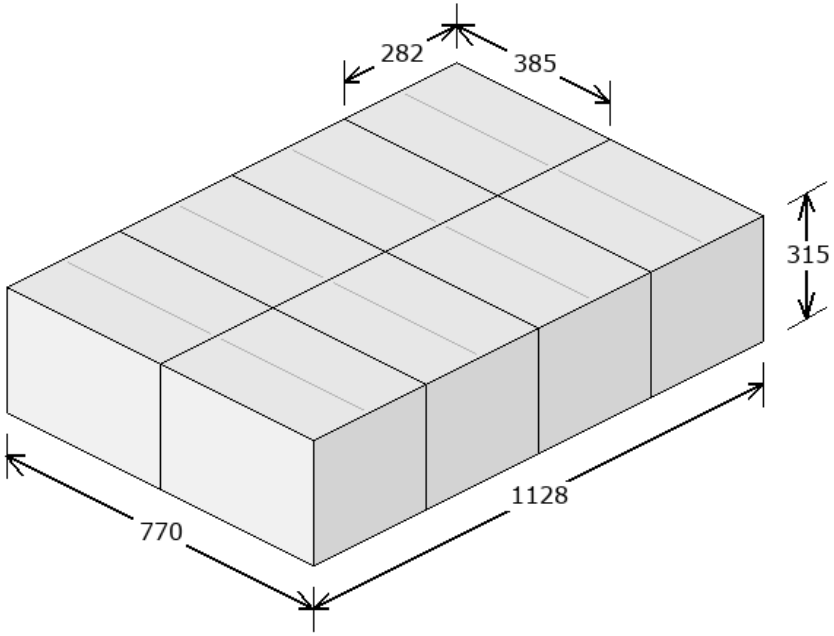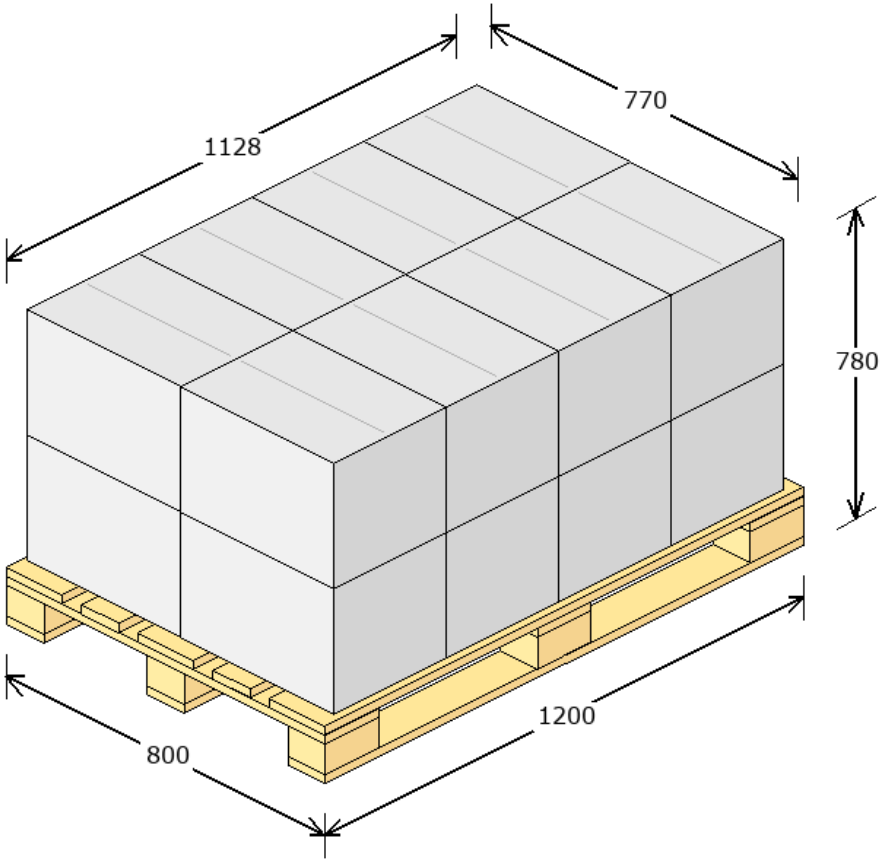
Produktu:	160 szt.
Zbiorczych:	16 szt.
Warstw:	2
Waga:	210.92 kg
Powierzchnia:	90.48 %