2026-06-02 16:42:18

Produkt

Indeks: 11-868
Waga: 0.3 kg

Karton zbiorczy

Produktu:	50 szt.
Kod:	350x250x350
Wymiary zew.:	350x250x350 mm
Waga:	15 kg

Warstwa

Produktu:	500 szt.
Zbiorczych:	10 szt.
Waga:	150 kg

Paleta
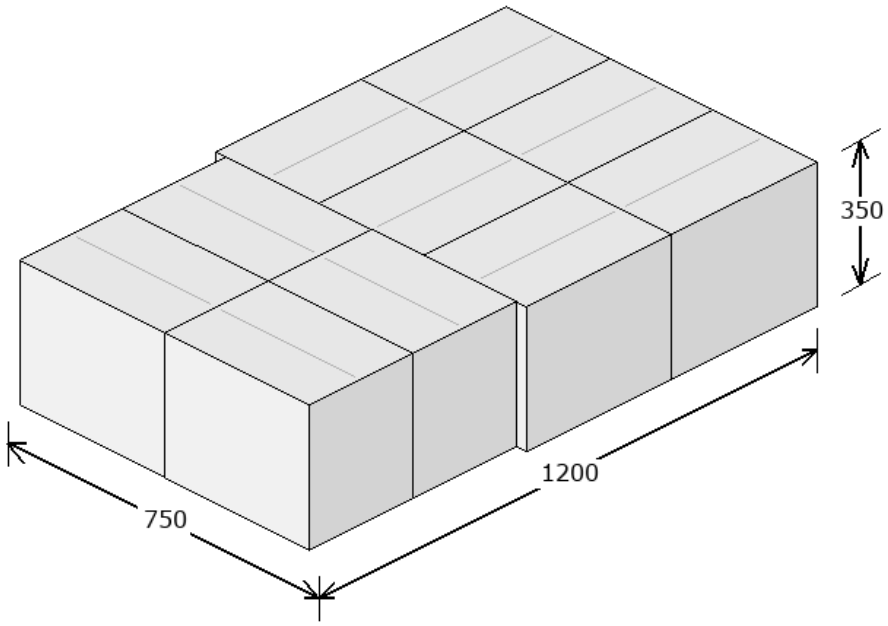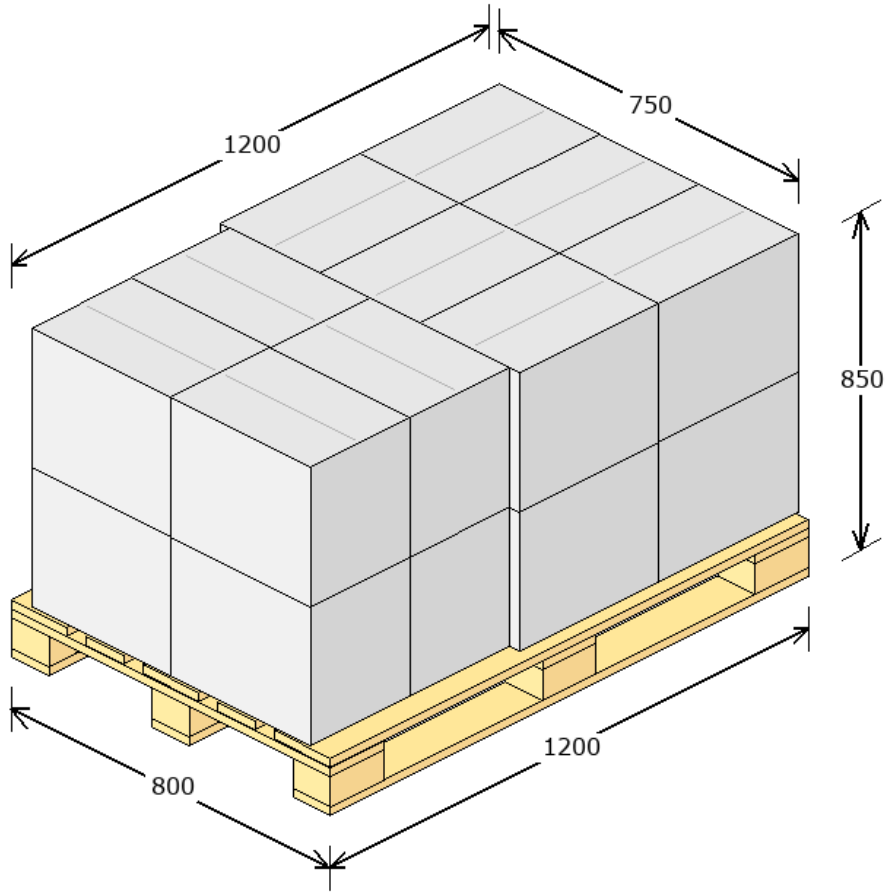
Produktu:	1000 szt.
Zbiorczych:	20 szt.
Warstw:	2
Waga:	325 kg
Powierzchnia:	91.15 %