2026-06-02 16:46:05

Produkt

Indeks: 11-870
Waga: 0.356 kg

Karton zbiorczy

Produktu:	50 szt.
Kod:	370x295x350
Wymiary zew.:	370x295x350 mm
Waga:	17.8 kg

Warstwa

Produktu:	400 szt.
Zbiorczych:	8 szt.
Waga:	142.4 kg

Paleta
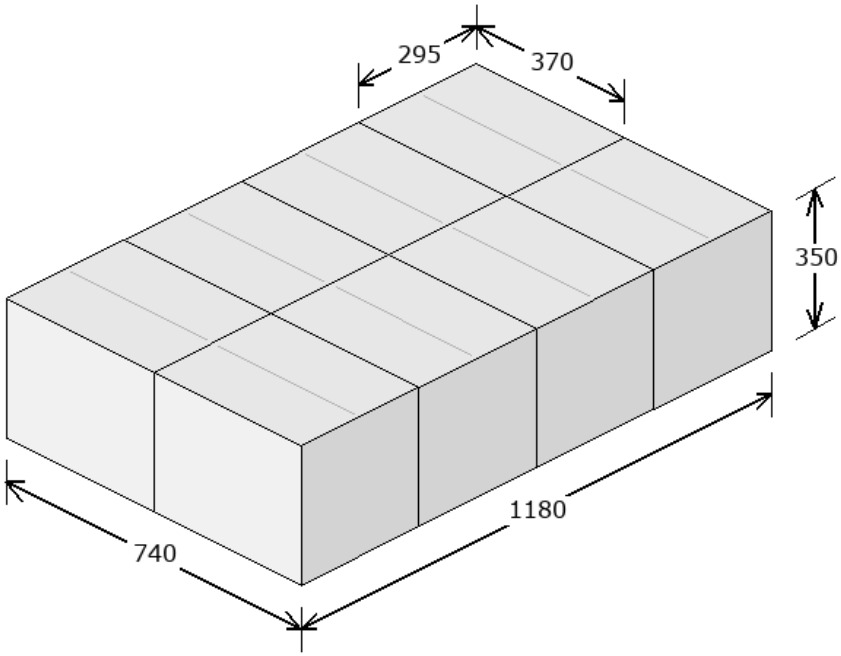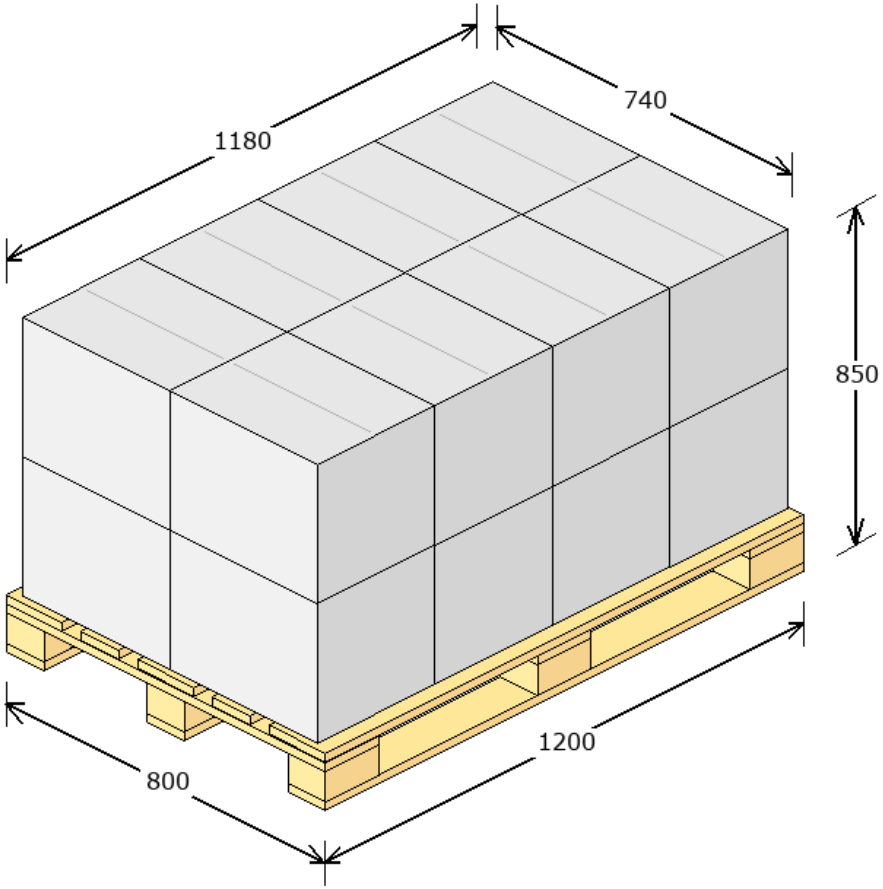
Produktu:	800 szt.
Zbiorczych:	16 szt.
Warstw:	2
Waga:	309.8 kg
Powierzchnia:	90.96 %