2026-06-02 16:49:38

Produkt

Indeks: 11-872
Waga: 0.2636 kg

Karton zbiorczy

Produktu:	100 szt.
Kod:	450x285x250
Wymiary zew.:	450x285x250 mm
Waga:	26.36 kg

Warstwa

Produktu:	600 szt.
Zbiorczych:	6 szt.
Waga:	158.16 kg

Paleta
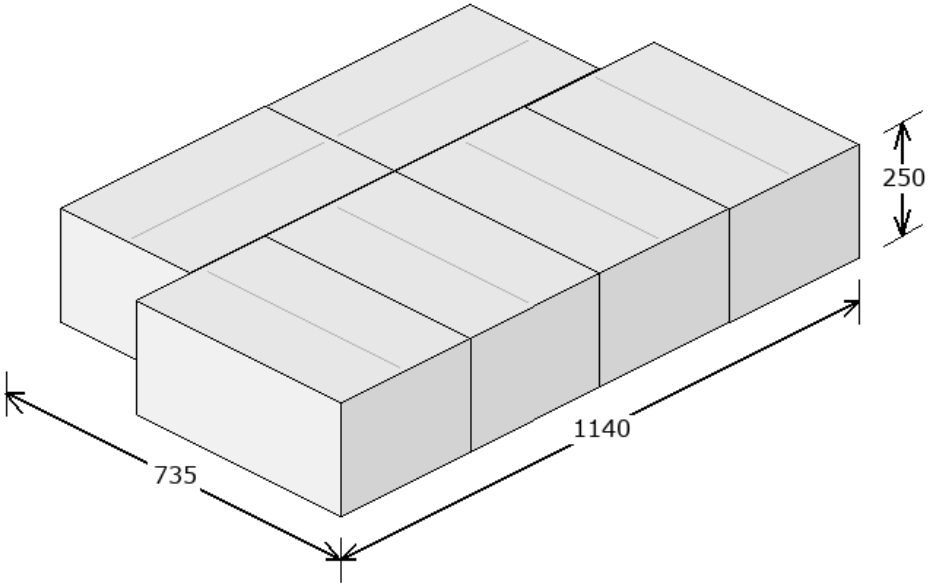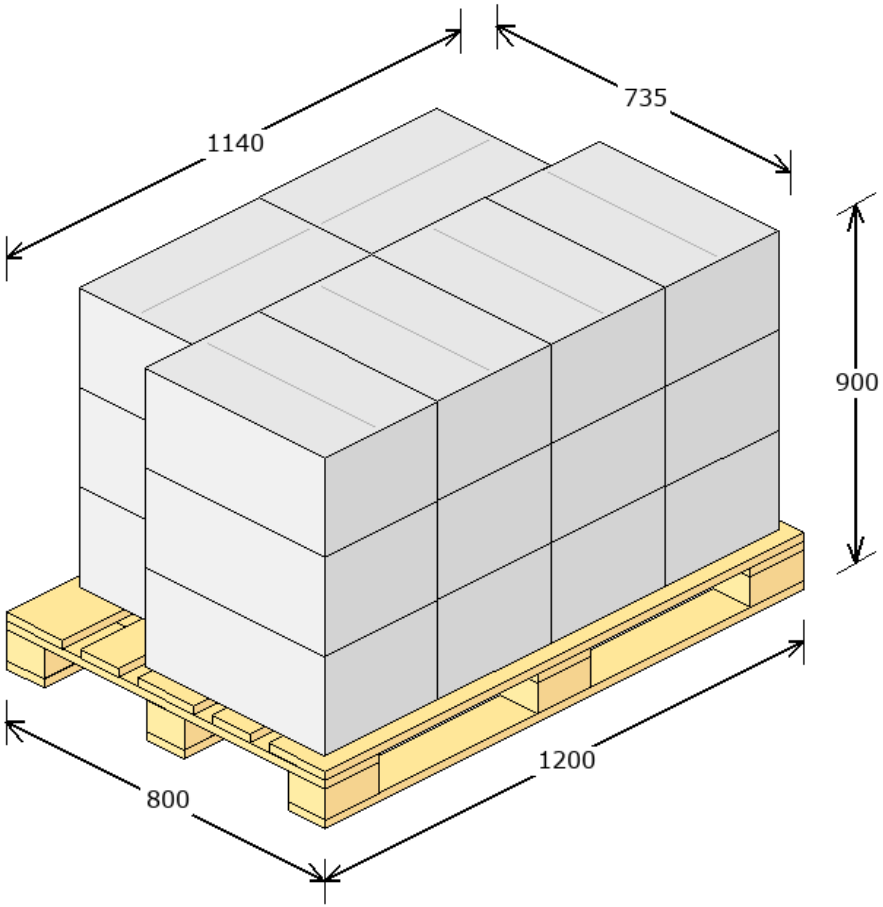
Produktu:	1800 szt.
Zbiorczych:	18 szt.
Warstw:	3
Waga:	499.48 kg
Powierzchnia:	80.16 %