2026-05-06 09:40:27

Produkt

Indeks: 11-904
Waga: 0.5075 kg

Karton zbiorczy

Produktu:	40 szt.
Kod:	370x265x310
Wymiary zew.:	370x265x310 mm
Waga:	20.3 kg

Warstwa

Produktu:	360 szt.
Zbiorczych:	9 szt.
Waga:	182.7 kg

Paleta
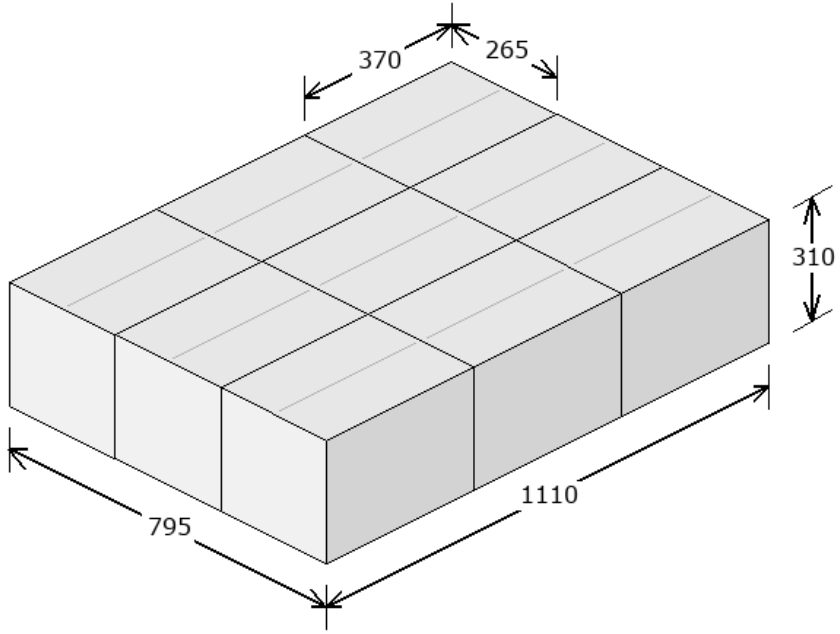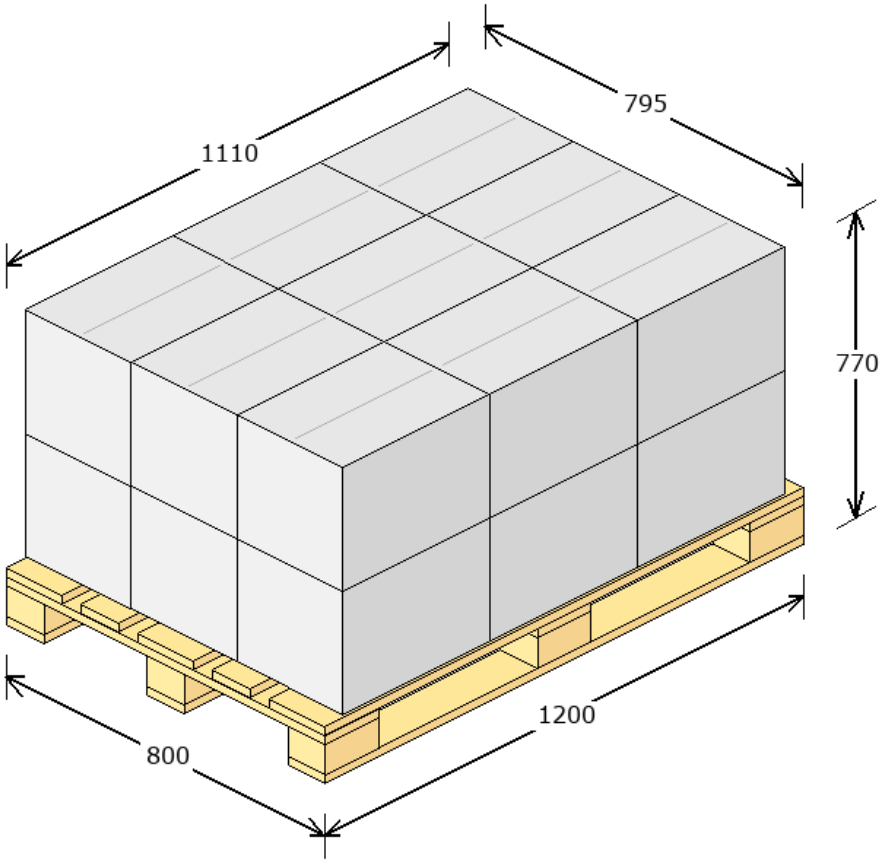
Produktu:	720 szt.
Zbiorczych:	18 szt.
Warstw:	2
Waga:	390.4 kg
Powierzchnia:	91.92 %