2026-06-05 11:19:54

Produkt

Indeks: 25-102
Waga: 1.0183 kg

Karton zbiorczy

Produktu:	24 szt.
Kod:	380x360x200
Wymiary zew.:	380x360x200 mm
Waga:	24.4392 kg

Warstwa

Produktu:	144 szt.
Zbiorczych:	6 szt.
Waga:	146.6352 kg

Paleta
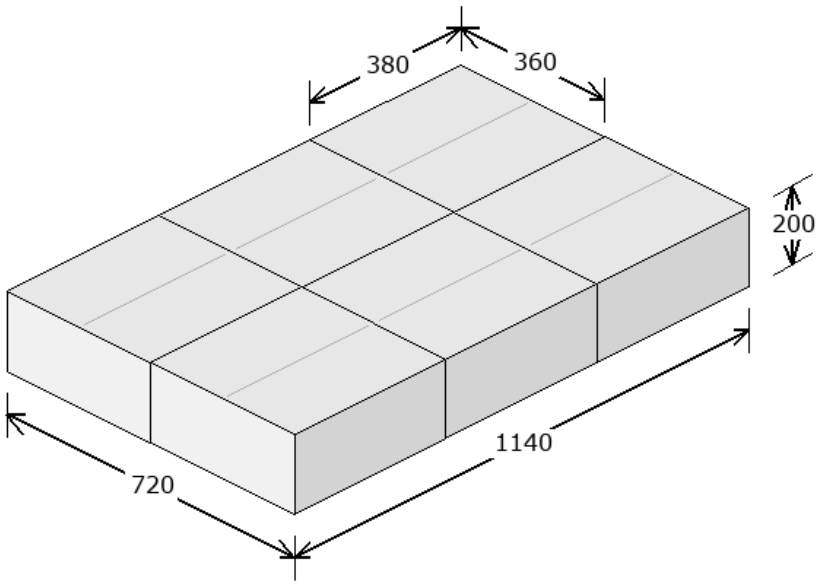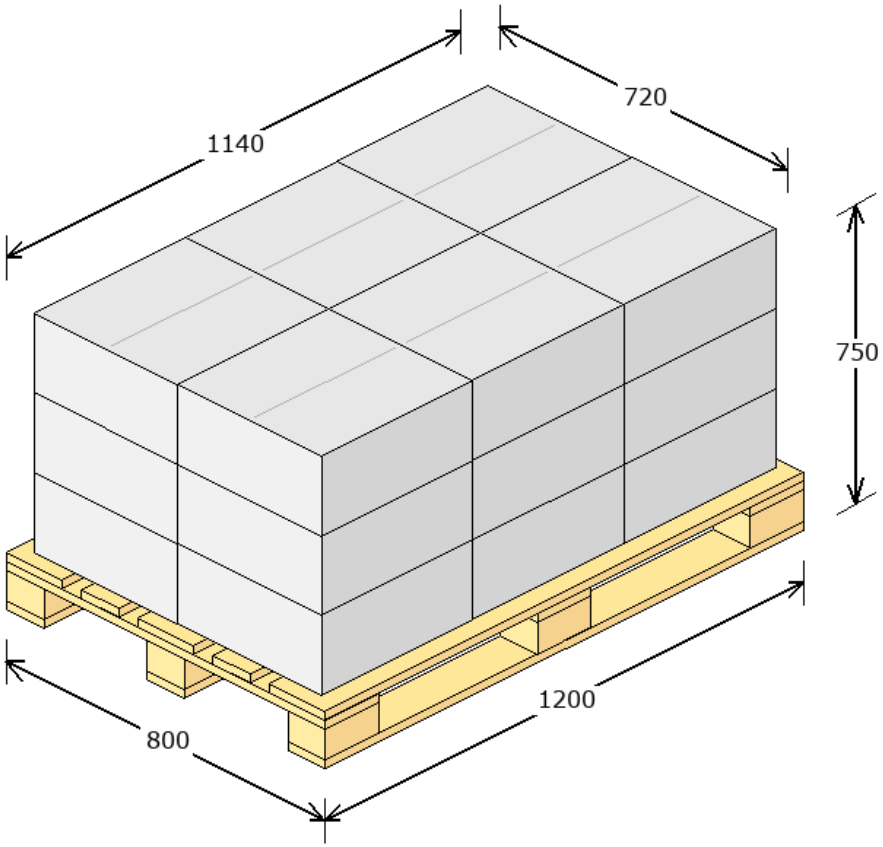
Produktu:	432 szt.
Zbiorczych:	18 szt.
Warstw:	3
Waga:	464.9056 kg
Powierzchnia:	85.5 %