2026-06-05 11:23:27

## Produkt

Indeks: 25-132
Waga: 0.7358 kg

## Karton zbiorczy

| | |
|---|---|
| Produktu: | 24 szt. |
| Kod: | 390x200x310 |
| Wymiary zew.: | 390x200x310 mm |
| Waga: | 17.6592 kg |

## Warstwa

| | |
|---|---|
| Produktu: | 288 szt. |
| Zbiorczych: | 12 szt. |
| Waga: | 211.9104 kg |

## Paleta
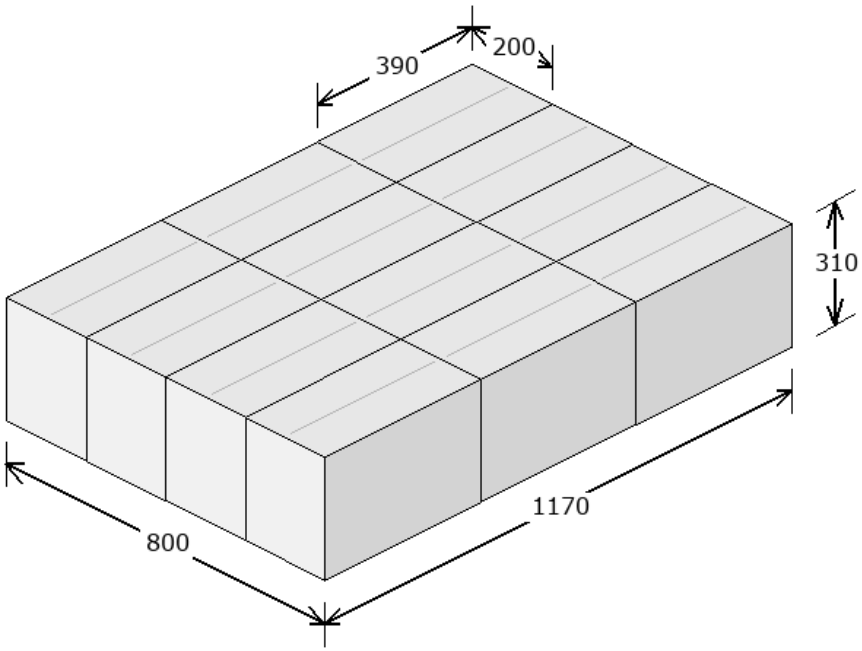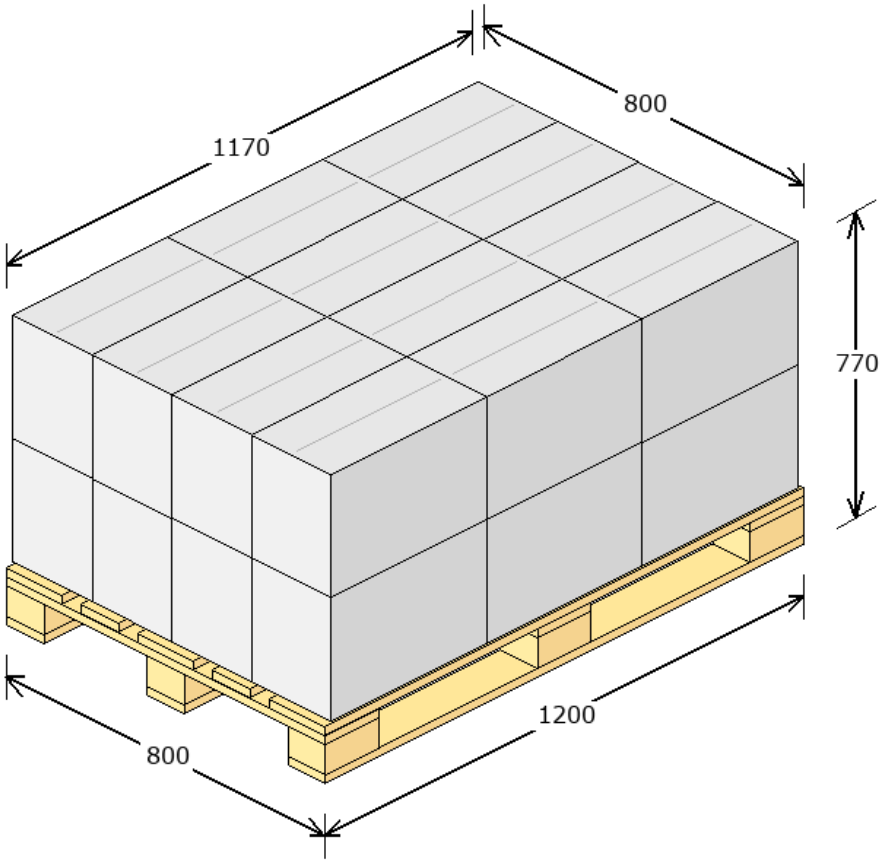
| | |
|---|---|
| Produktu: | 576 szt. |
| Zbiorczych: | 24 szt. |
| Warstw: | 2 |
| Waga: | 448.8208 kg |
| Powierzchnia: | 97.5 % |