2026-06-05 11:35:22

Produkt

Indeks: 25-149
Waga: 2.4675 kg

Karton zbiorczy

Produktu:	8 szt.
Kod:	485x220x170
Wymiary zew.:	485x220x170 mm
Waga:	19.74 kg

Warstwa

Produktu:	56 szt.
Zbiorczych:	7 szt.
Waga:	138.18 kg

Paleta
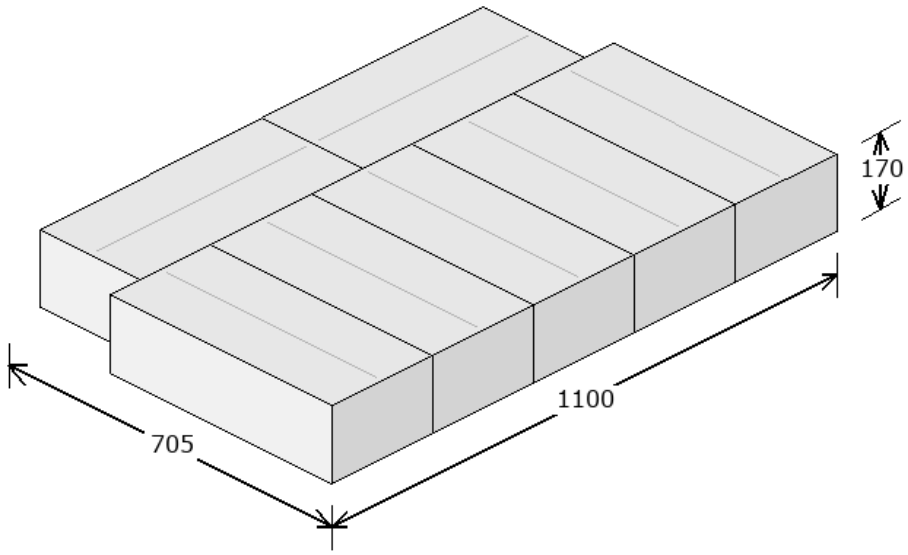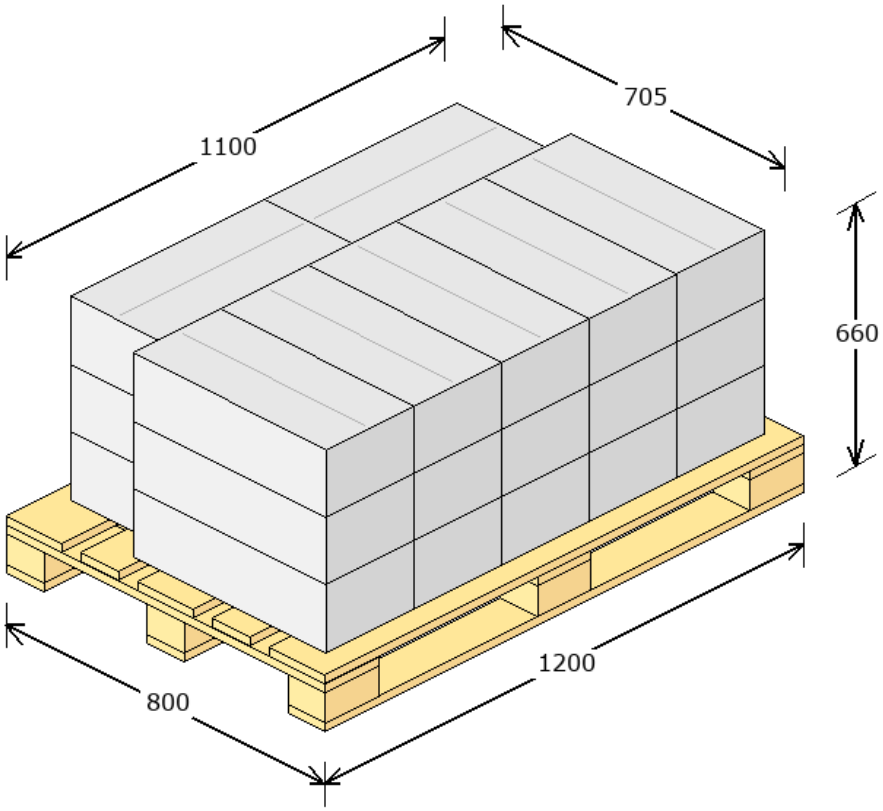
Produktu:	168 szt.
Zbiorczych:	21 szt.
Warstw:	3
Waga:	439.54 kg
Powierzchnia:	77.8 %