2026-06-05 11:41:25

Produkt

Indeks: 25-153
Waga: 6.31 kg

Karton zbiorczy

Produktu:	4 szt.
Kod:	960x190x150
Wymiary zew.:	960x190x150 mm
Waga:	25.24 kg

Warstwa

Produktu:	16 szt.
Zbiorczych:	4 szt.
Waga:	100.96 kg

Paleta
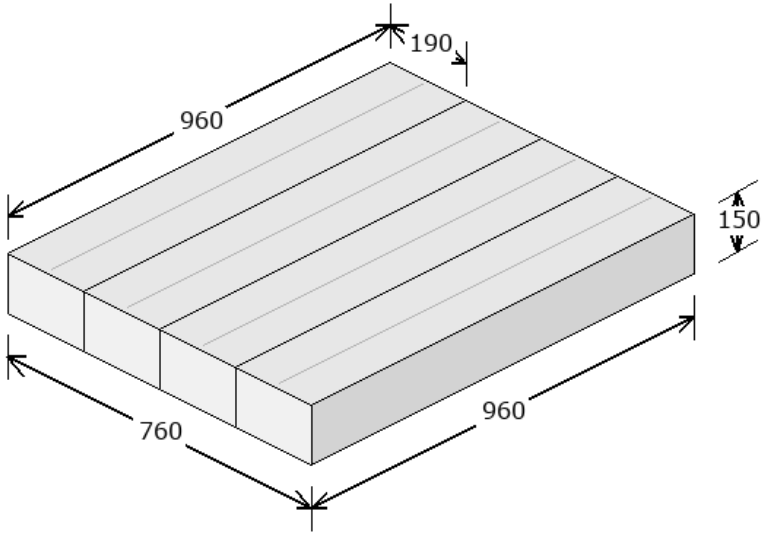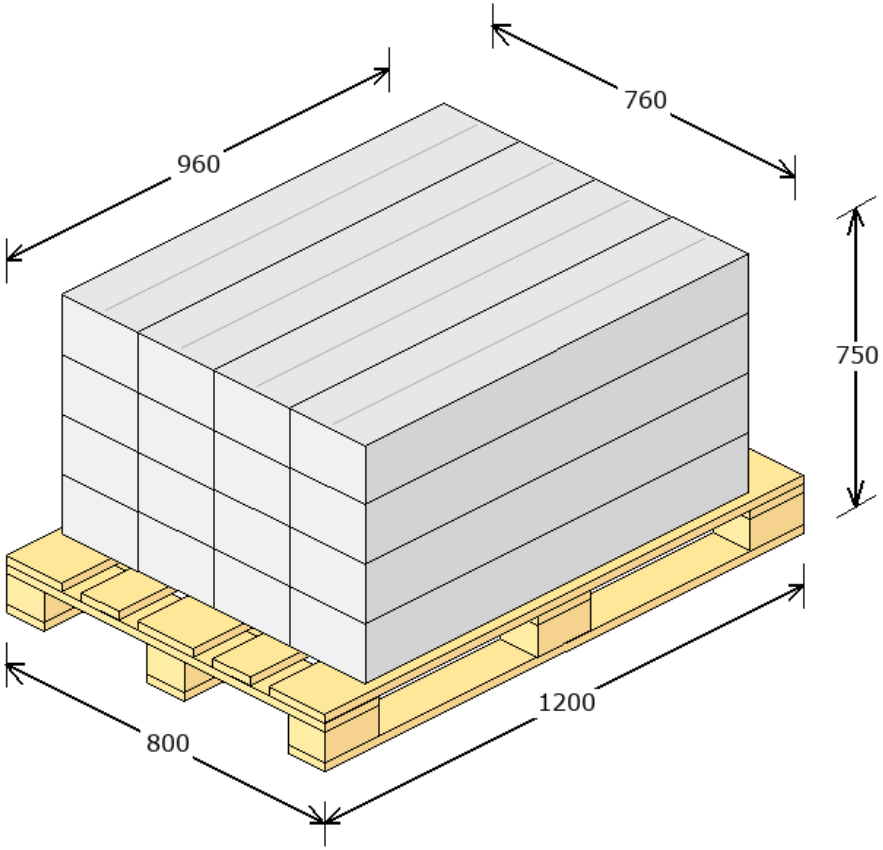
Produktu:	64 szt.
Zbiorczych:	16 szt.
Warstw:	4
Waga:	428.84 kg
Powierzchnia:	76 %