2026-06-11 15:57:15

Produkt

Indeks: 27-202
Waga: 0.218 kg

Karton zbiorczy

Produktu:	40 szt.
Kod:	245x190x330
Wymiary zew.:	245x190x330 mm
Waga netto:	b.d.
Waga razem:	8.72 kg

Warstwa

Produktu:	760 szt.
Zbiorczych:	19 szt.
Waga razem:	165.68 kg

Paleta
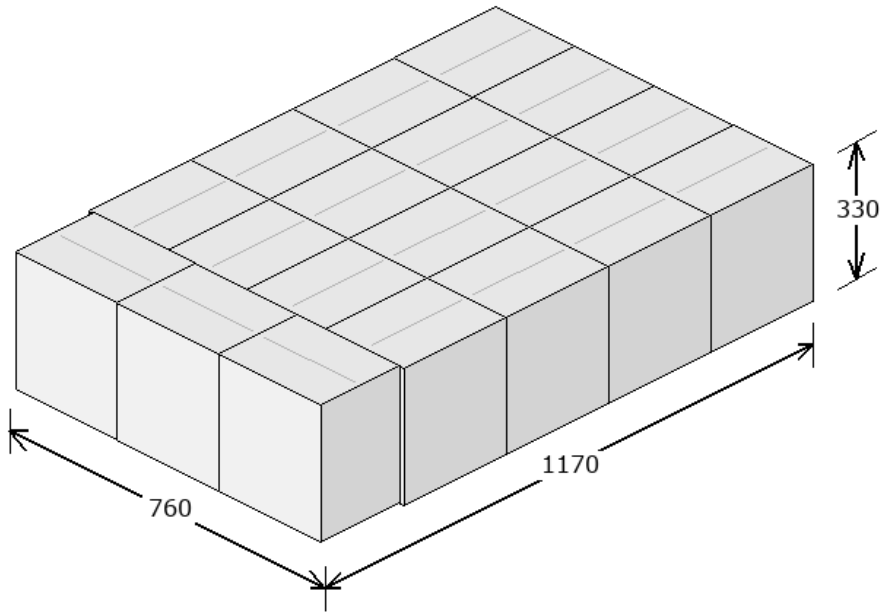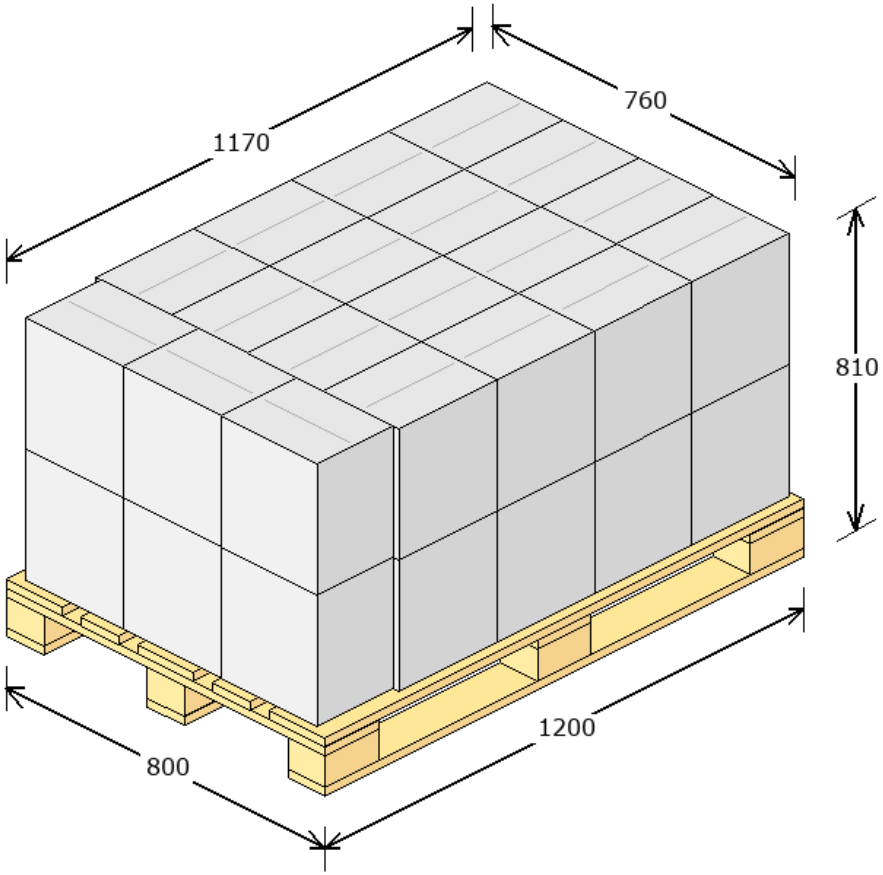
Produktu:	1520 szt.
Zbiorczych:	38 szt.
Warstw:	2
Waga netto:	b.d.
Waga razem:	356.36 kg
Powierzchnia:	92.13 %