2026-06-05 11:50:07

Produkt

Indeks: 35-433
Waga: 1.08 kg

Karton zbiorczy

Produktu:	4 szt.
Kod:	515x215x125
Wymiary zew.:	515x215x125 mm
Waga:	4.32 kg

Warstwa

Produktu:	28 szt.
Zbiorczych:	7 szt.
Waga:	30.24 kg

Paleta
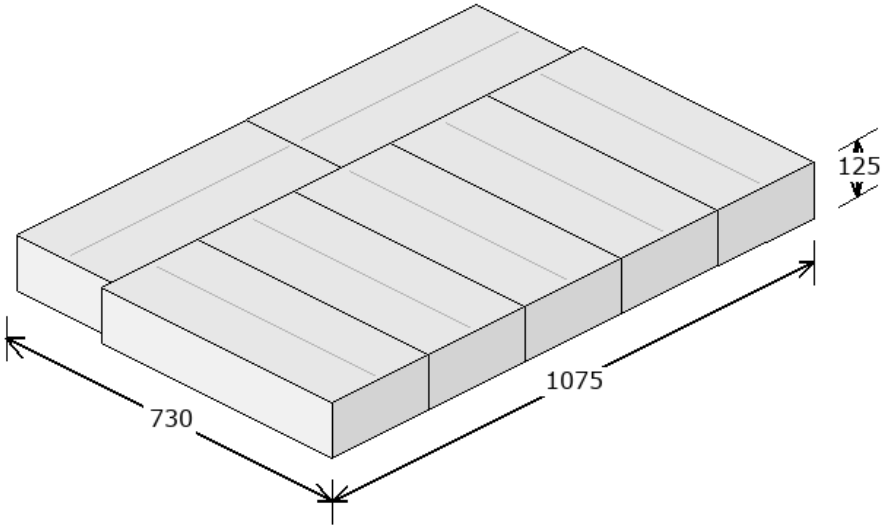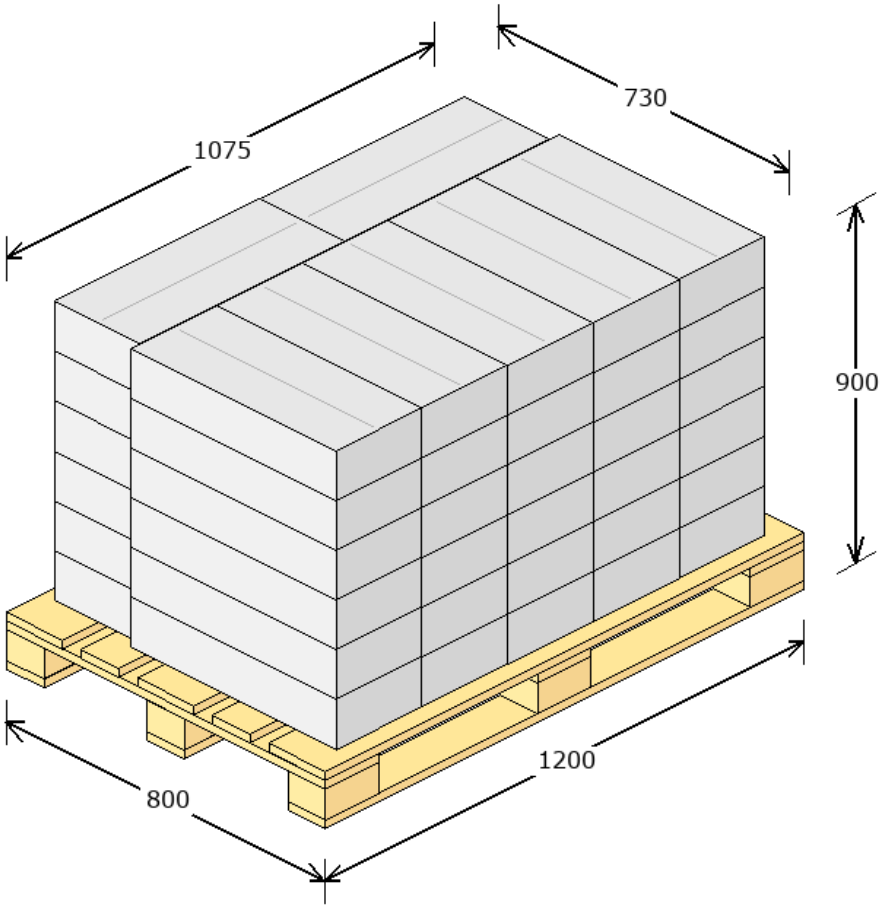
Produktu:	168 szt.
Zbiorczych:	42 szt.
Warstw:	6
Waga:	206.44 kg
Powierzchnia:	80.74 %