2026-06-05 12:03:37

Produkt

Indeks: 41-350
Waga: 0.2092 kg

Karton zbiorczy

Produktu:	24 szt.
Kod:	430x180x190
Wymiary zew.:	430x180x190 mm
Waga:	5.0208 kg

Warstwa

Produktu:	240 szt.
Zbiorczych:	10 szt.
Waga:	50.208 kg

Paleta
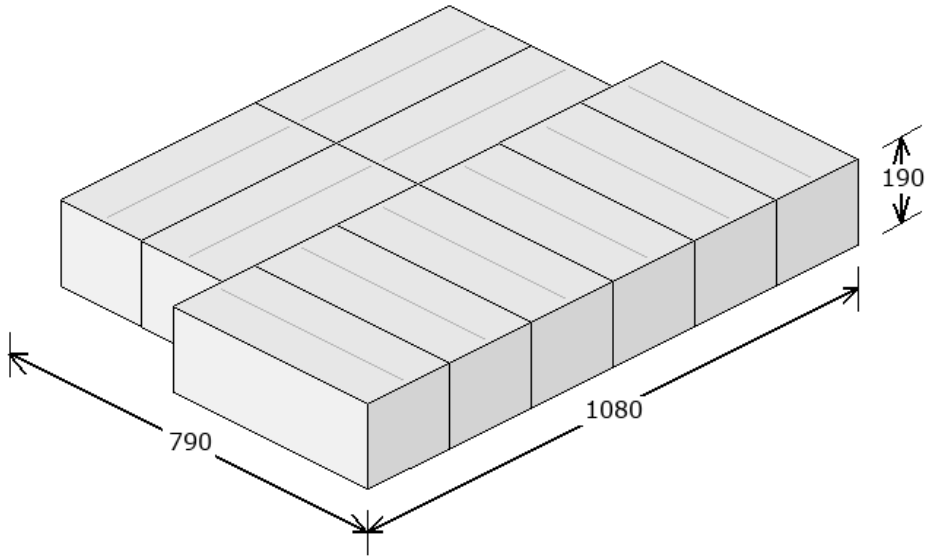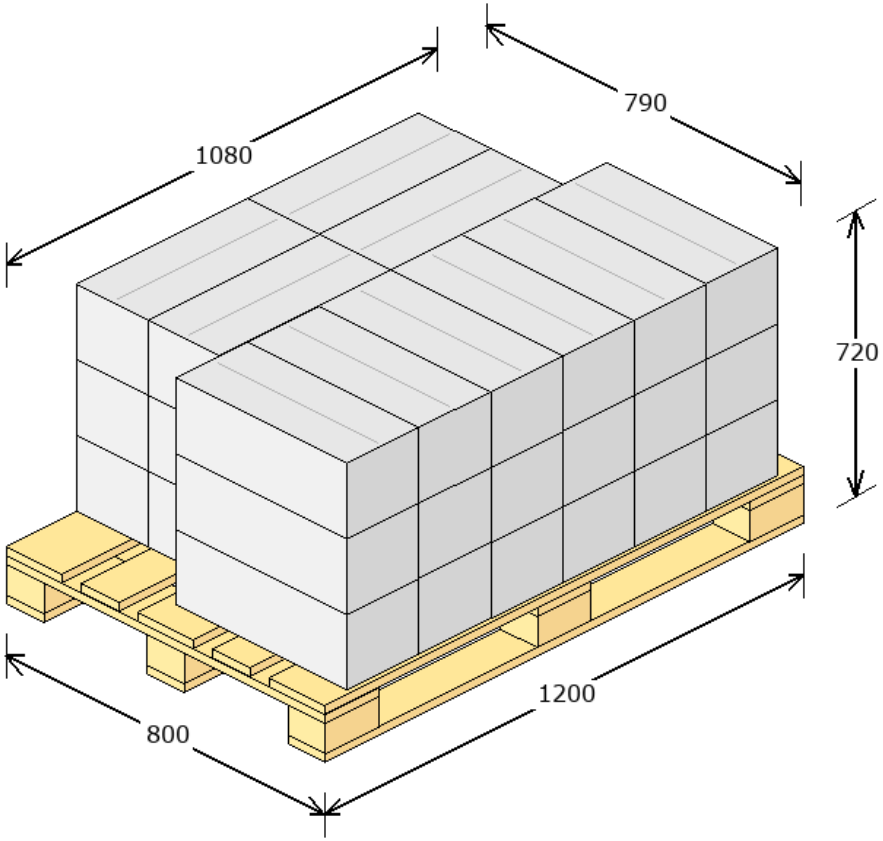
Produktu:	720 szt.
Zbiorczych:	30 szt.
Warstw:	3
Waga:	175.624 kg
Powierzchnia:	80.63 %