2026-06-05 12:11:03

Produkt

Indeks: 55-224
Waga: 0.1808 kg

Karton zbiorczy

Produktu:	50 szt.
Kod:	300x160x300
Wymiary zew.:	300x160x300 mm
Waga:	9.04 kg

Warstwa

Produktu:	1000 szt.
Zbiorczych:	20 szt.
Waga:	180.8 kg

Paleta
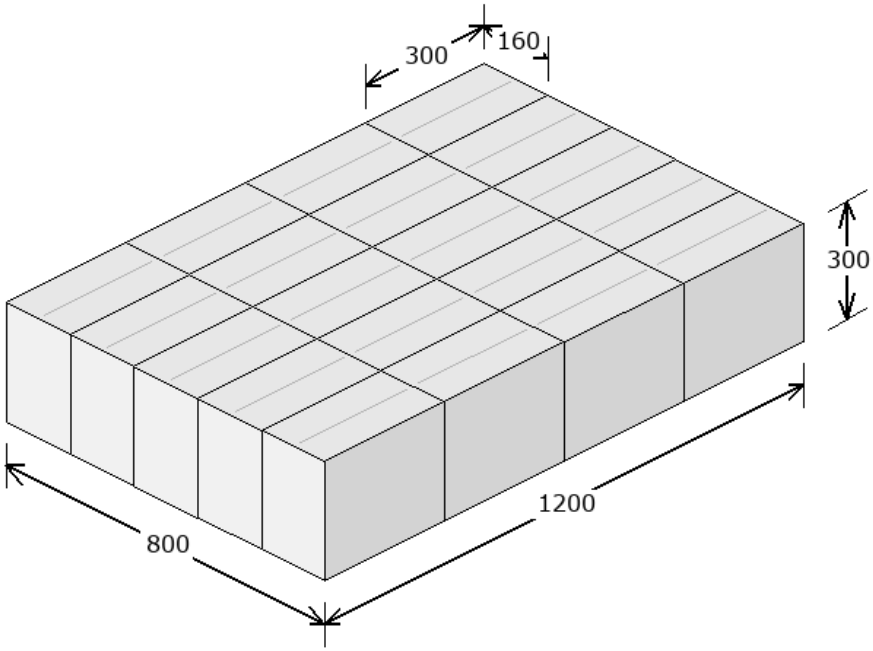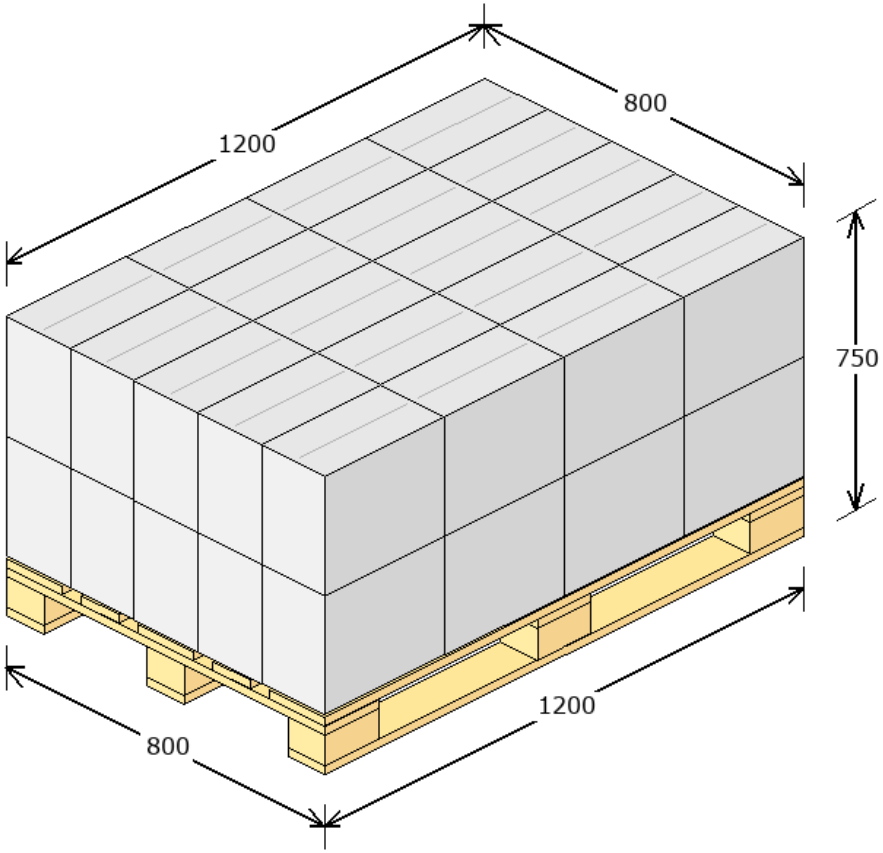
Produktu:	2000 szt.
Zbiorczych:	40 szt.
Warstw:	2
Waga:	386.6 kg
Powierzchnia:	100 %