2026-06-05 15:38:07

Produkt

Indeks: 56-500
Waga: 0.0148 kg

Karton zbiorczy

Produktu:	100 szt.
Kod:	265x150x180
Wymiary zew.:	265x150x180 mm
Waga:	1.48 kg

Warstwa

Produktu:	2400 szt.
Zbiorczych:	24 szt.
Waga:	35.52 kg

Paleta
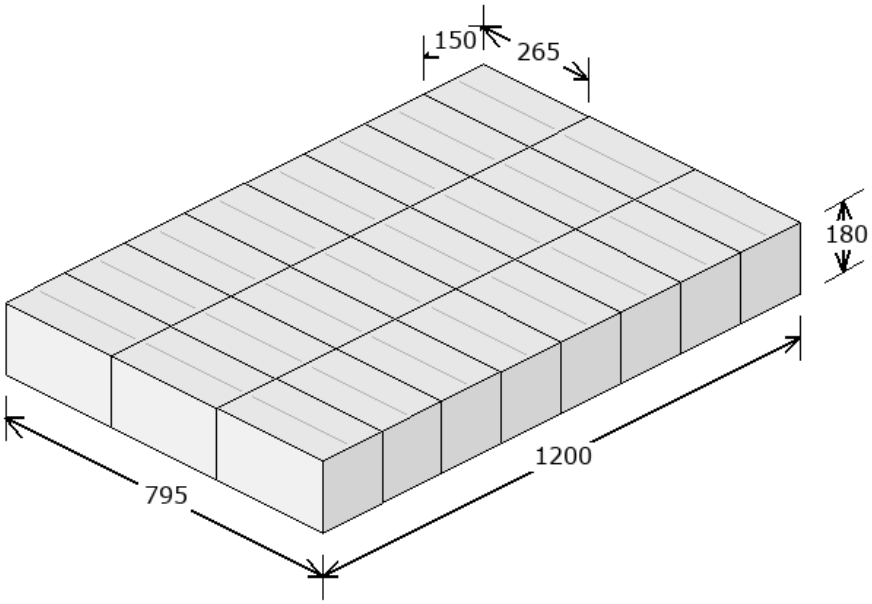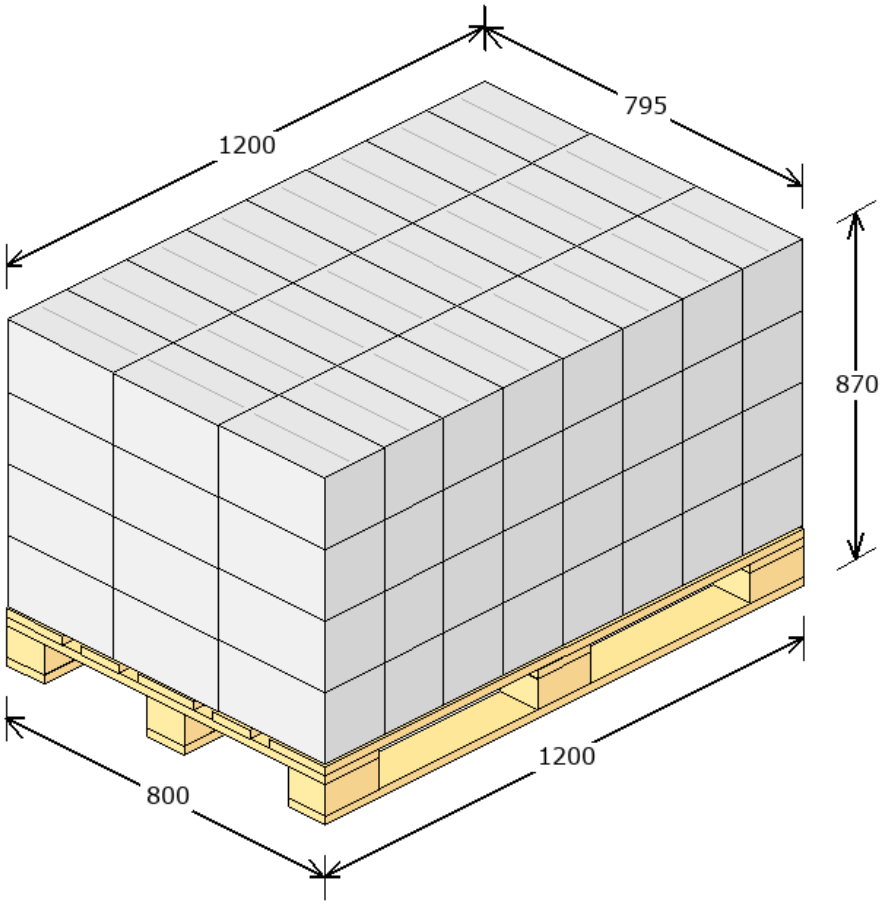
Produktu:	9600 szt.
Zbiorczych:	96 szt.
Warstw:	4
Waga:	167.08 kg
Powierzchnia:	99.38 %