2026-06-02 21:39:47

Produkt

Indeks: 56-902
Waga: 0.5778 kg

Karton zbiorczy

Produktu:	36 szt.
Kod:	315x230x340
Wymiary zew.:	315x230x340 mm
Waga:	20.8008 kg

Warstwa

Produktu:	360 szt.
Zbiorczych:	10 szt.
Waga:	208.008 kg

Paleta
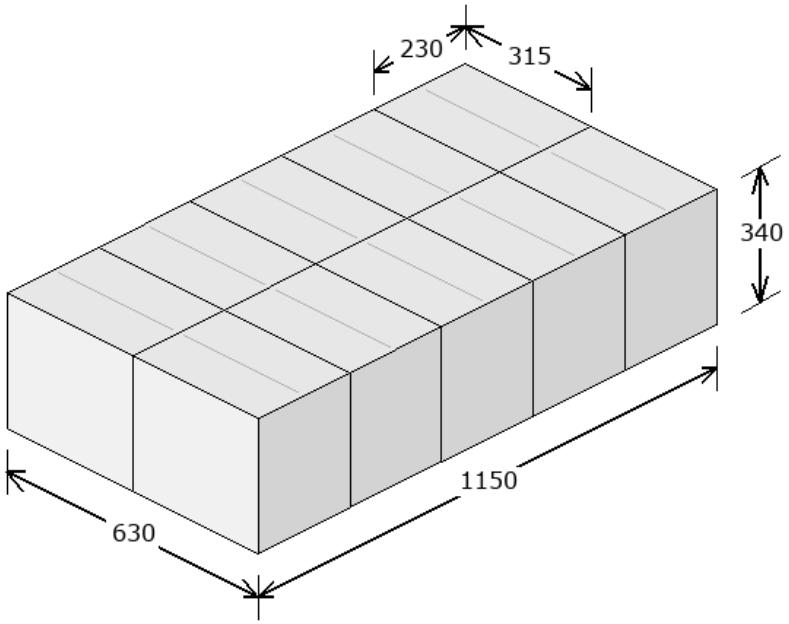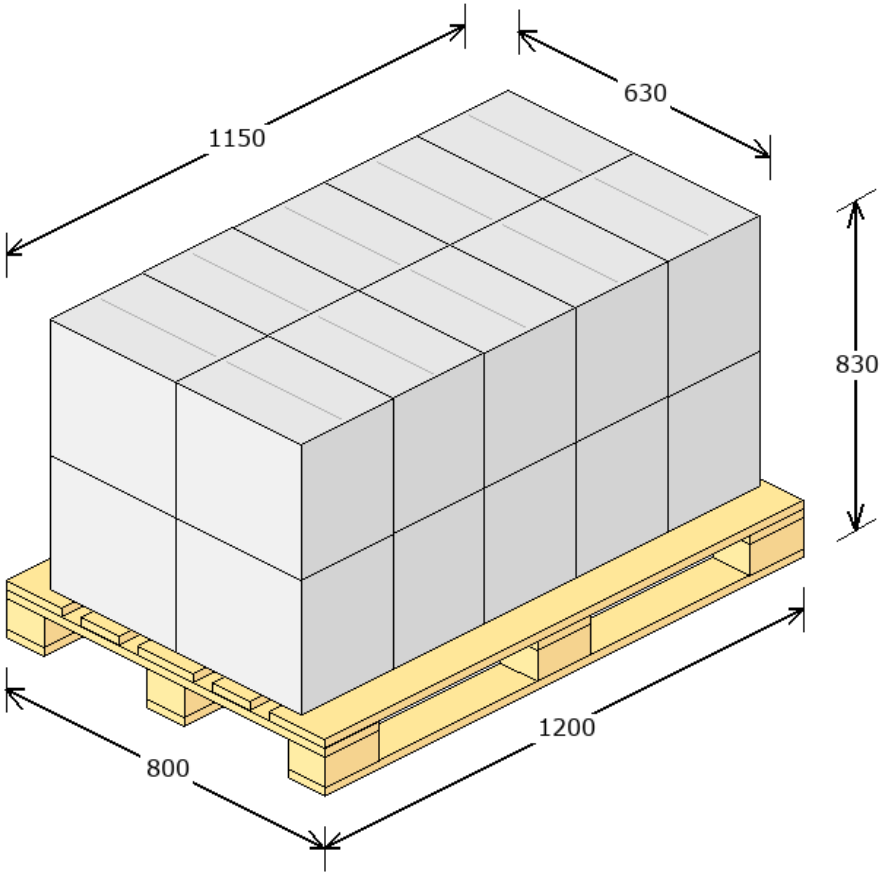
Produktu:	720 szt.
Zbiorczych:	20 szt.
Warstw:	2
Waga:	441.016 kg
Powierzchnia:	75.47 %