2026-06-02 21:42:13

Produkt

Indeks: 56-903
Waga: 1.015 kg

Karton zbiorczy

Produktu:	20 szt.
Kod:	380x365x160
Wymiary zew.:	380x365x160 mm
Waga:	20.3 kg

Warstwa

Produktu:	120 szt.
Zbiorczych:	6 szt.
Waga:	121.8 kg

Paleta
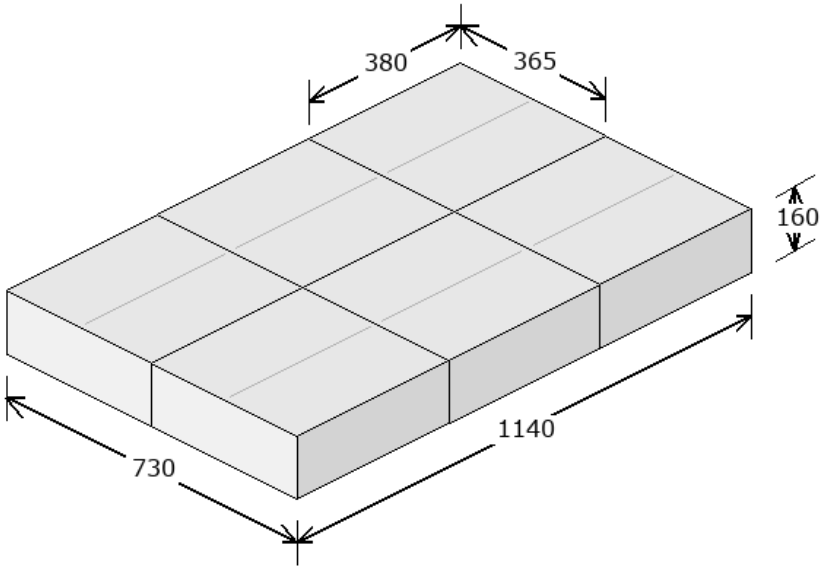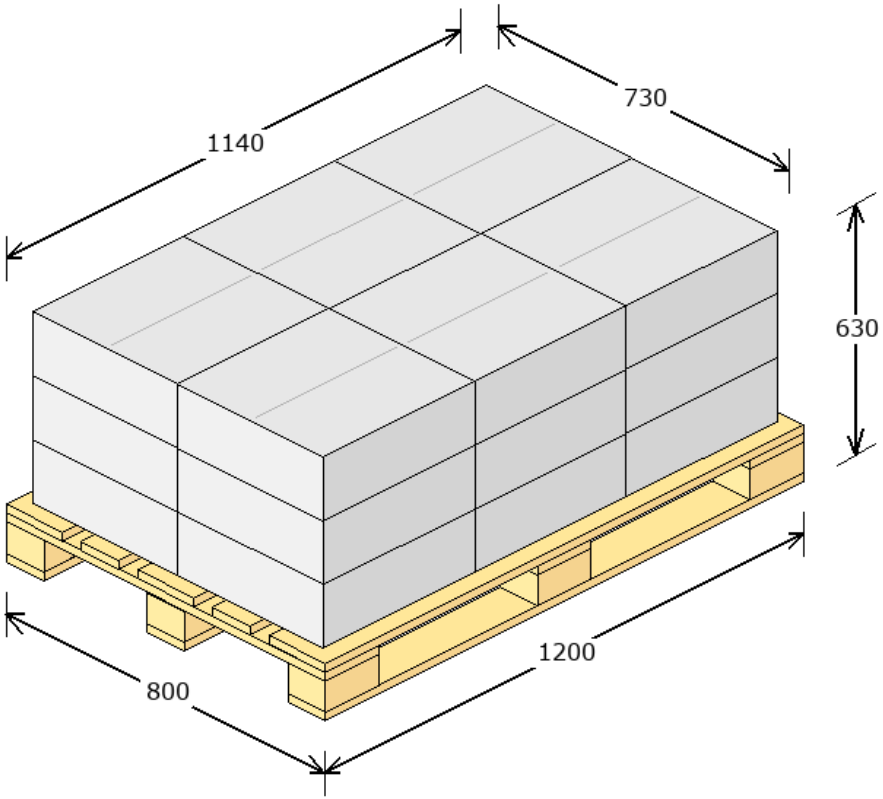
Produktu:	360 szt.
Zbiorczych:	18 szt.
Warstw:	3
Waga:	390.4 kg
Powierzchnia:	86.69 %