2026-06-02 21:43:57

Produkt

Indeks: 56-904
Waga: 0.3143 kg

Karton zbiorczy

Produktu:	60 szt.
Kod:	265x255x295
Wymiary zew.:	265x255x295 mm
Waga:	18.858 kg

Warstwa

Produktu:	720 szt.
Zbiorczych:	12 szt.
Waga:	226.296 kg

Paleta
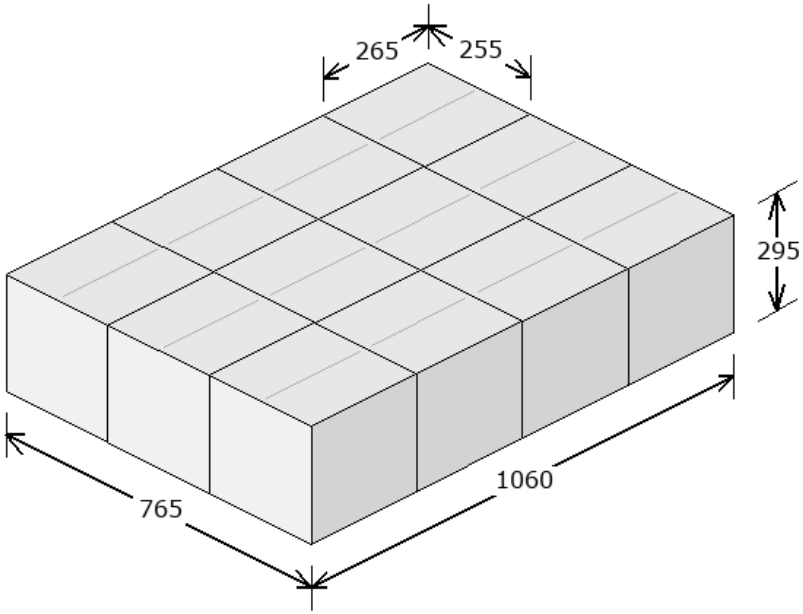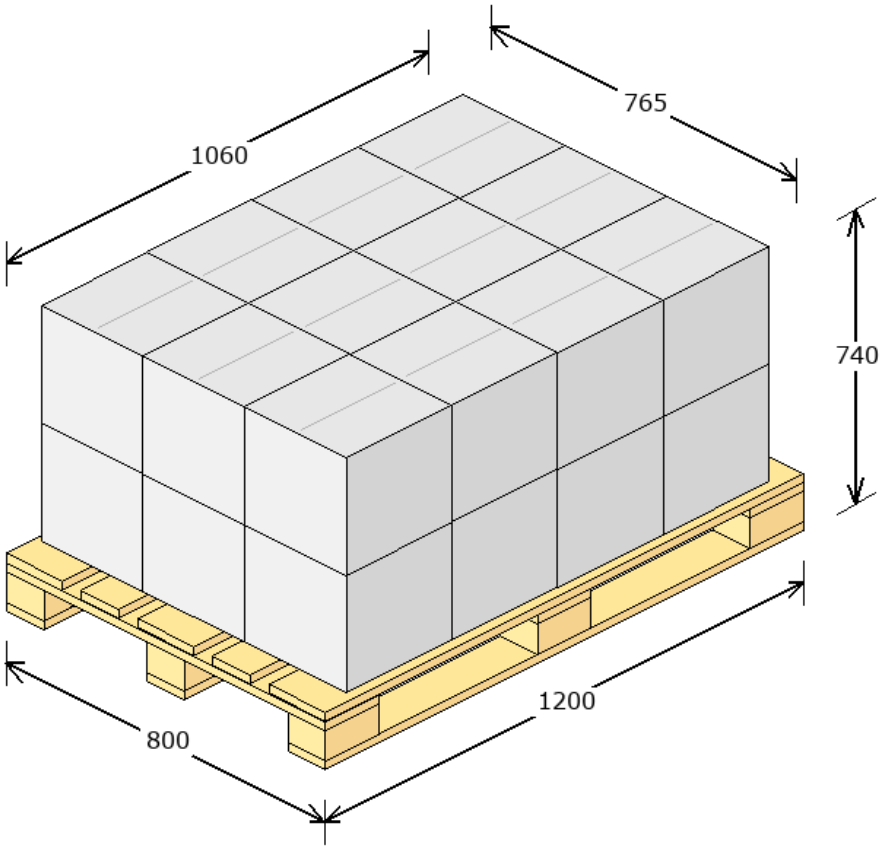
Produktu:	1440 szt.
Zbiorczych:	24 szt.
Warstw:	2
Waga:	477.592 kg
Powierzchnia:	84.47 %