2026-06-05 14:05:33

Produkt

Indeks: 57-552
Waga: 0.601 kg

Karton zbiorczy

Produktu:	20 szt.
Kod:	350x250x110
Wymiary zew.:	350x250x110 mm
Waga:	12.02 kg

Warstwa

Produktu:	180 szt.
Zbiorczych:	9 szt.
Waga:	108.18 kg

Paleta
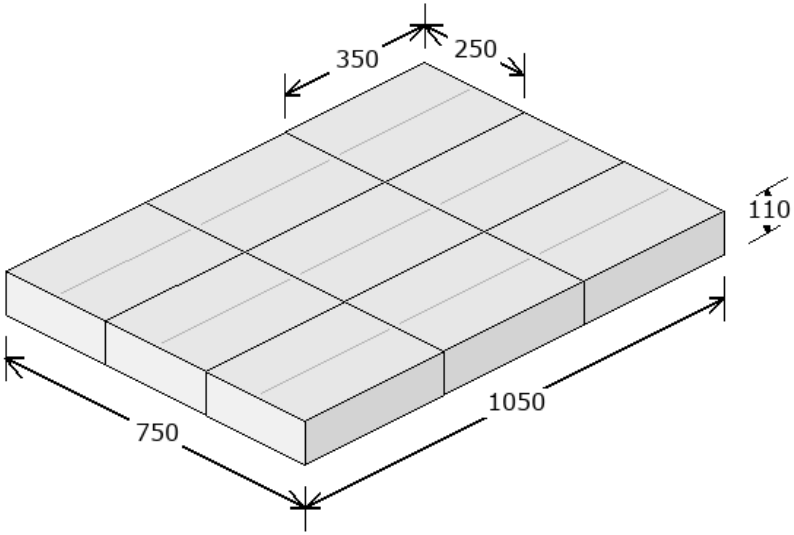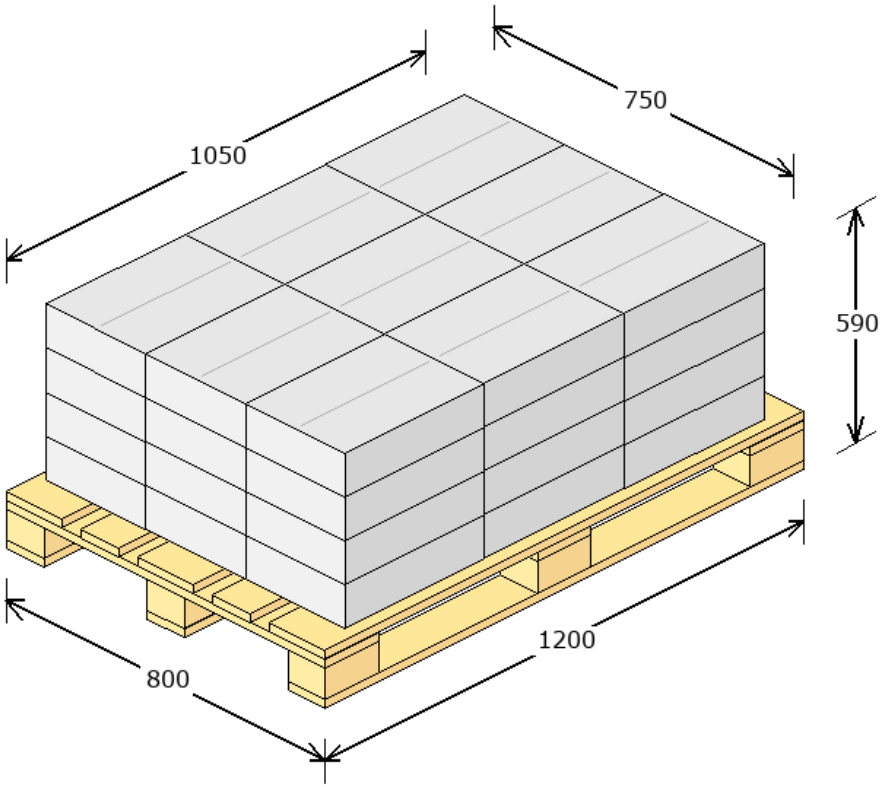
Produktu:	720 szt.
Zbiorczych:	36 szt.
Warstw:	4
Waga:	457.72 kg
Powierzchnia:	82.03 %