2026-06-05 15:06:26

Produkt

Indeks: 57-573
Waga: 0.542 kg

Karton zbiorczy

Produktu:	20 szt.
Kod:	350x250x110
Wymiary zew.:	350x250x110 mm
Waga:	10.84 kg

Warstwa

Produktu:	200 szt.
Zbiorczych:	10 szt.
Waga:	108.4 kg

Paleta
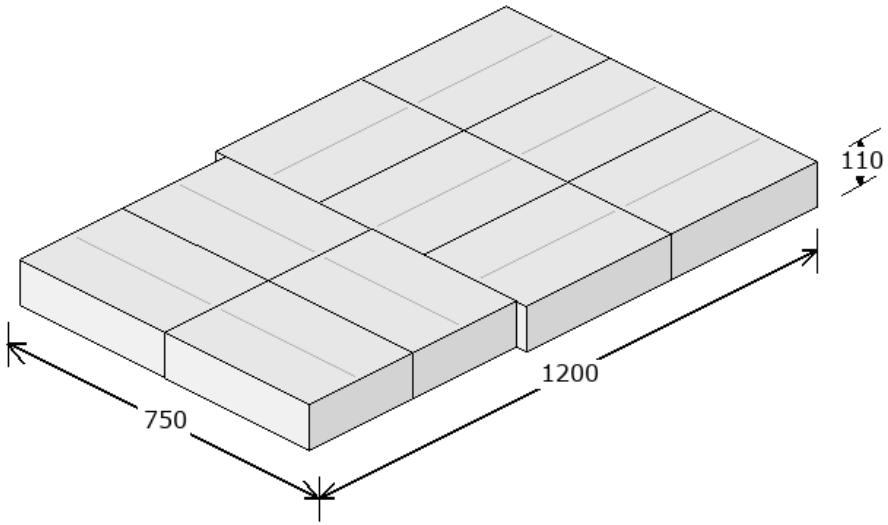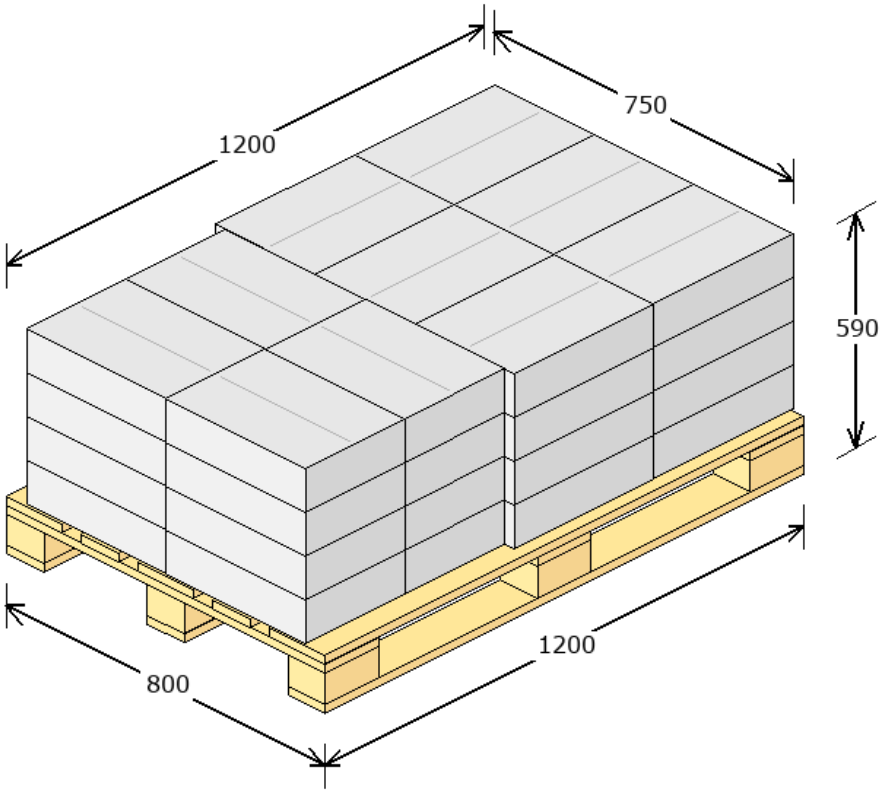
Produktu:	800 szt.
Zbiorczych:	40 szt.
Warstw:	4
Waga:	458.6 kg
Powierzchnia:	91.15 %