2026-06-05 15:10:23

Produkt

Indeks: 57-921
Waga: 1.252 kg

Karton zbiorczy

Produktu:	10 szt.
Kod:	380x215x315
Wymiary zew.:	380x215x315 mm
Waga:	12.52 kg

Warstwa

Produktu:	100 szt.
Zbiorczych:	10 szt.
Waga:	125.2 kg

Paleta
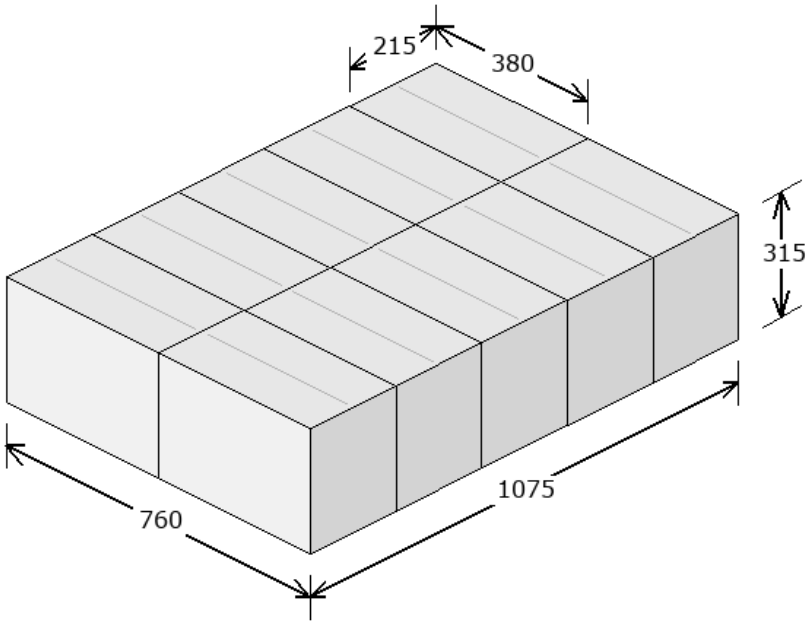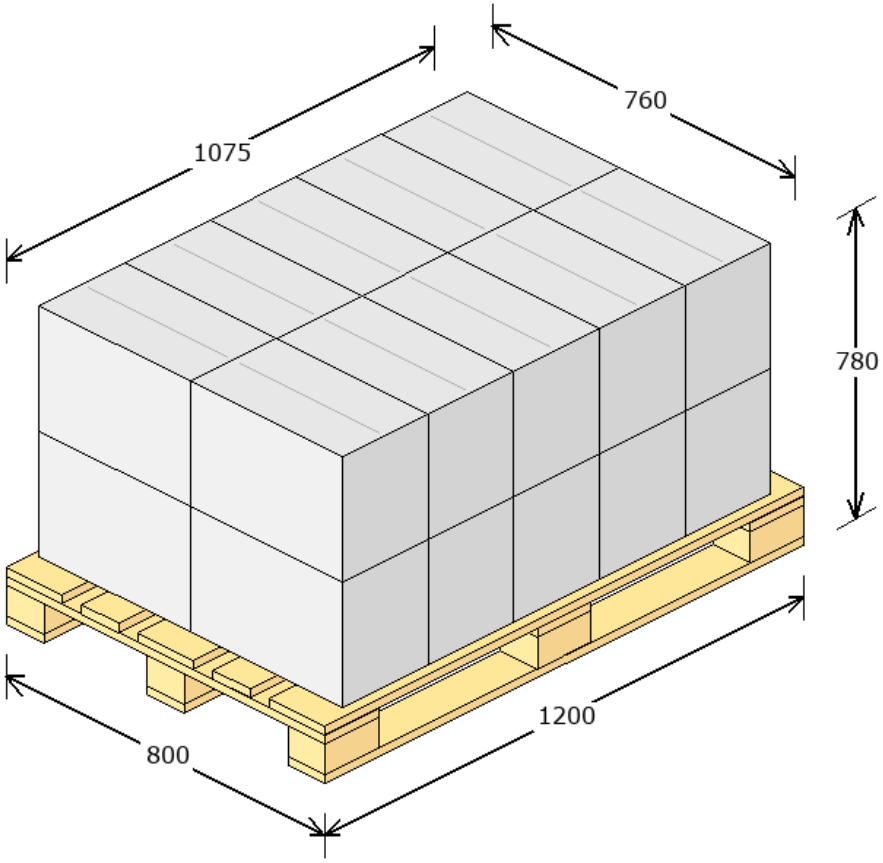
Produktu:	200 szt.
Zbiorczych:	20 szt.
Warstw:	2
Waga:	275.4 kg
Powierzchnia:	85.1 %