2026-06-05 15:19:01

Produkt

Indeks: 57-993
Waga: 0.044 kg

Karton zbiorczy

Produktu:	100 szt.
Kod:	365x185x240
Wymiary zew.:	365x185x240 mm
Waga:	4.4 kg

Warstwa

Produktu:	1200 szt.
Zbiorczych:	12 szt.
Waga:	52.8 kg

Paleta
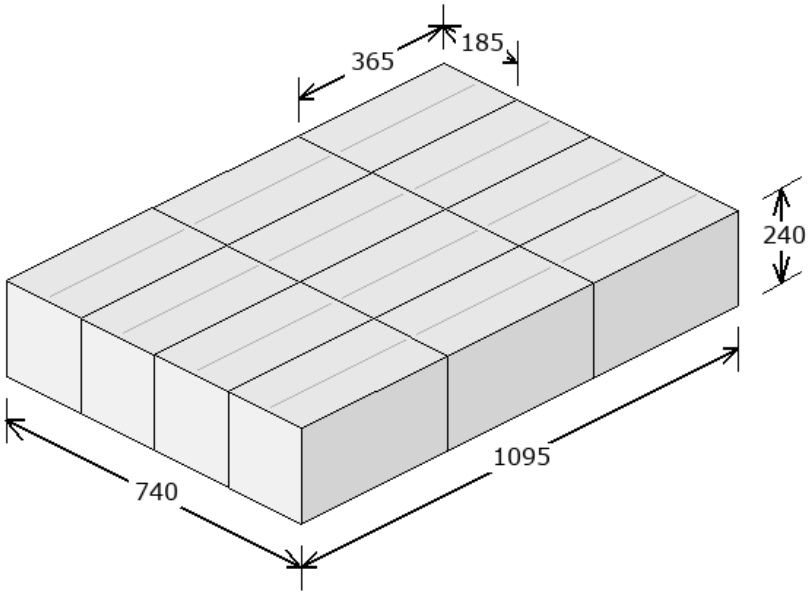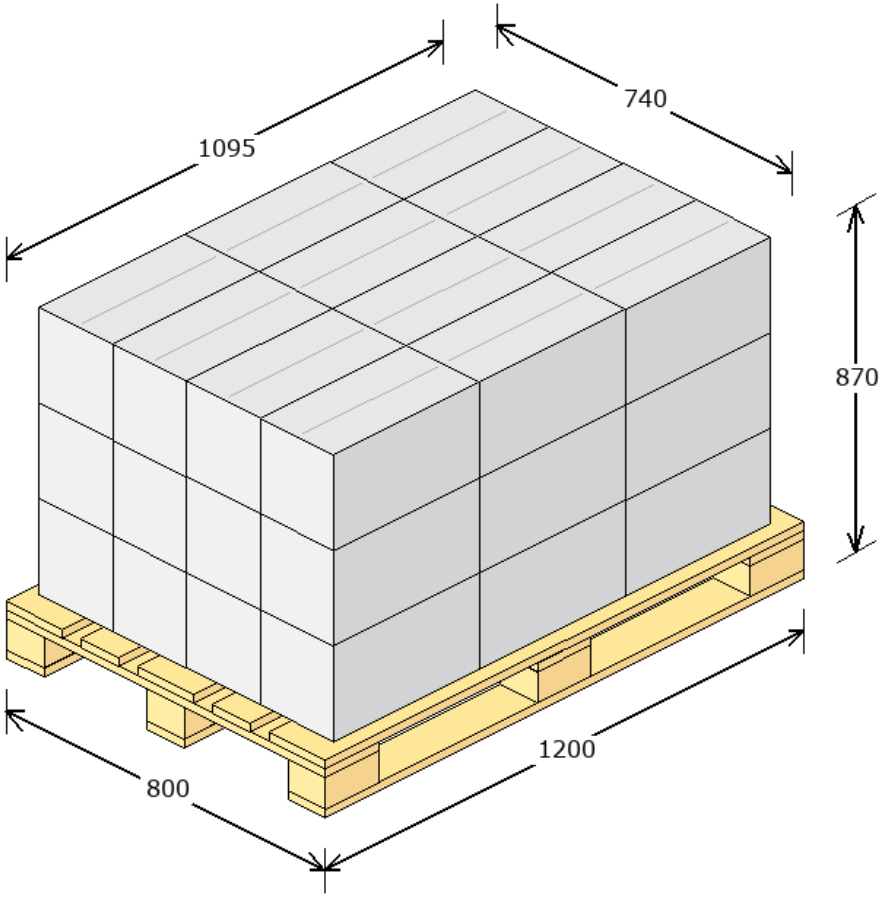
Produktu:	3600 szt.
Zbiorczych:	36 szt.
Warstw:	3
Waga:	183.4 kg
Powierzchnia:	84.41 %