2026-06-05 15:21:56

Produkt

Indeks: 57-994
Waga: 0.059 kg

Karton zbiorczy

Produktu:	100 szt.
Kod:	365x185x240
Wymiary zew.:	365x185x240 mm
Waga:	5.9 kg

Warstwa

Produktu:	1200 szt.
Zbiorczych:	12 szt.
Waga:	70.8 kg

Paleta
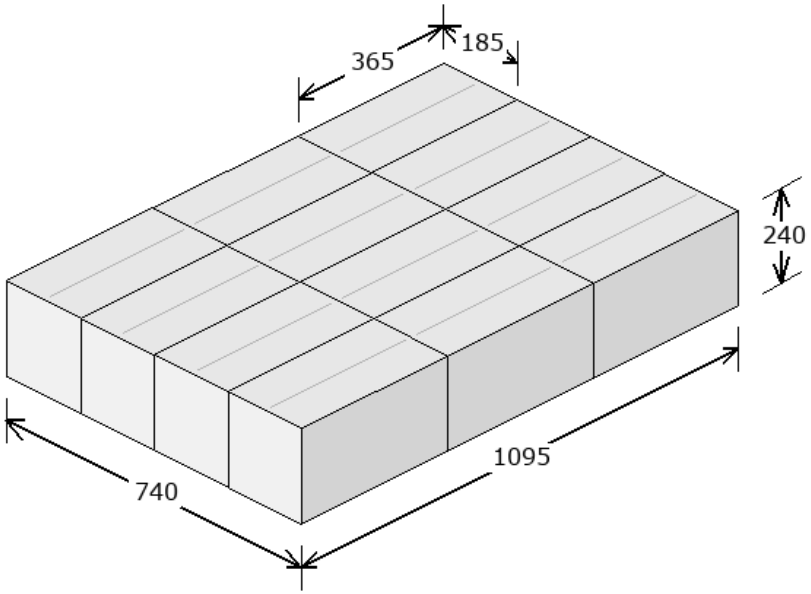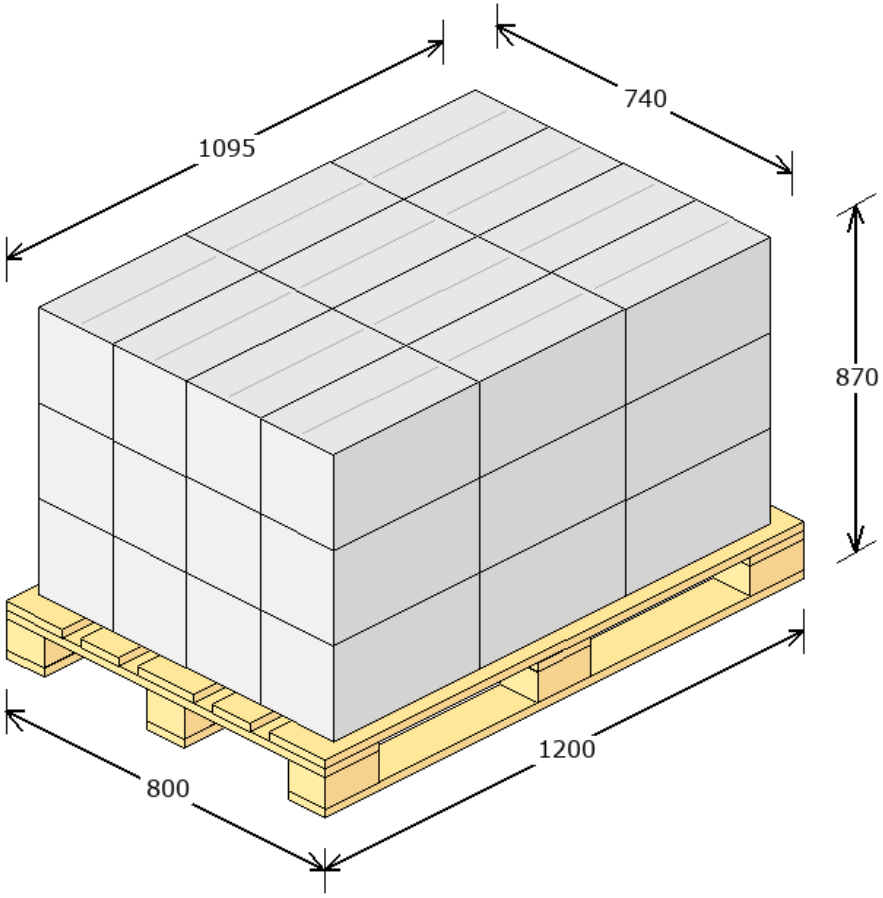
Produktu:	3600 szt.
Zbiorczych:	36 szt.
Warstw:	3
Waga:	237.4 kg
Powierzchnia:	84.41 %