2026-06-23 15:20:09

Produkt

Indeks: 64-211
Waga: 0.233 kg

Karton zbiorczy

Produktu:	40 szt.
Kod:	370x170x160
Wymiary zew.:	370x170x160 mm
Waga razem:	9.32 kg
Waga netto:	b.d.

Warstwa

Produktu:	560 szt.
Zbiorczych:	14 szt.
Waga razem:	130.48 kg

Paleta
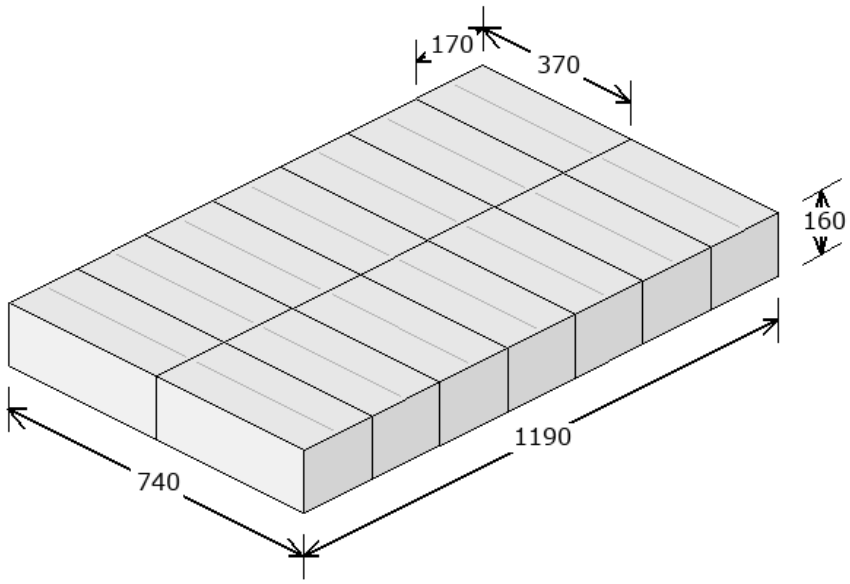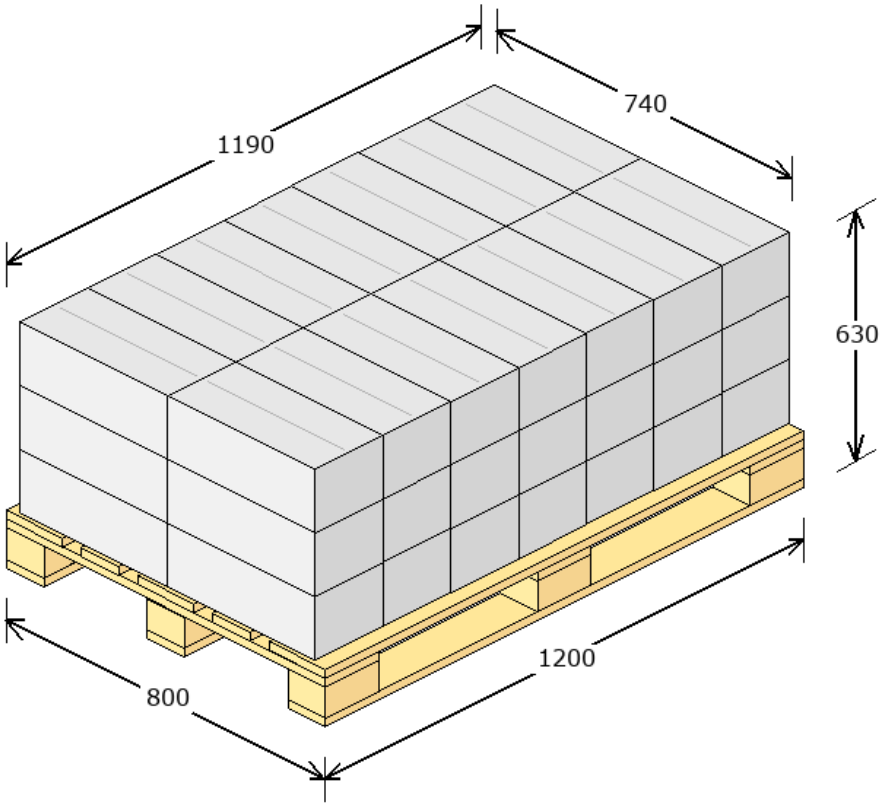
Produktu:	1680 szt.
Zbiorczych:	42 szt.
Warstw:	3
Waga netto:	25.00 kg
Waga razem:	416.44 kg
Powierzchnia:	91.73 %