2026-06-23 15:26:58

Produkt

Indeks: 64-411
Waga: 0.338 kg

Karton zbiorczy

Produktu:	60 szt.
Kod:	365x160x165
Wymiary zew.:	365x160x165 mm
Waga razem:	20.28 kg
Waga netto:	b.d.

Warstwa

Produktu:	900 szt.
Zbiorczych:	15 szt.
Waga razem:	304.20 kg

Paleta
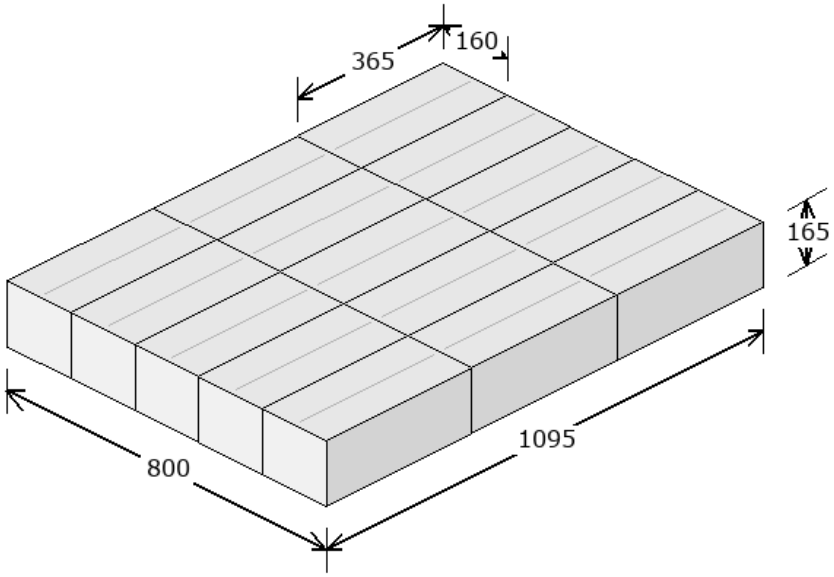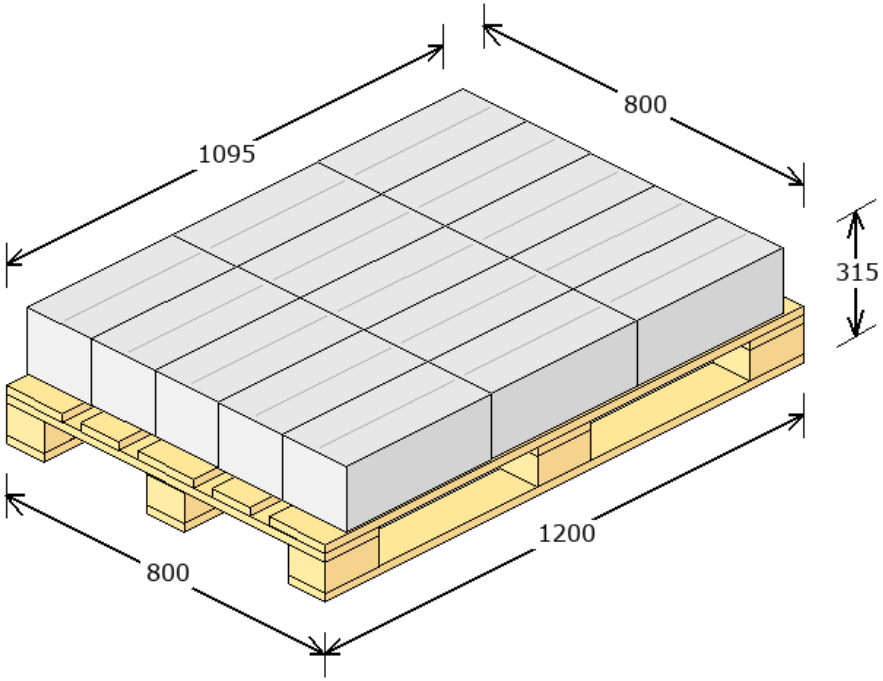
Produktu:	900 szt.
Zbiorczych:	15 szt.
Warstw:	1
Waga netto:	25.00 kg
Waga razem:	329.20 kg
Powierzchnia:	91.25 %