TOPEX

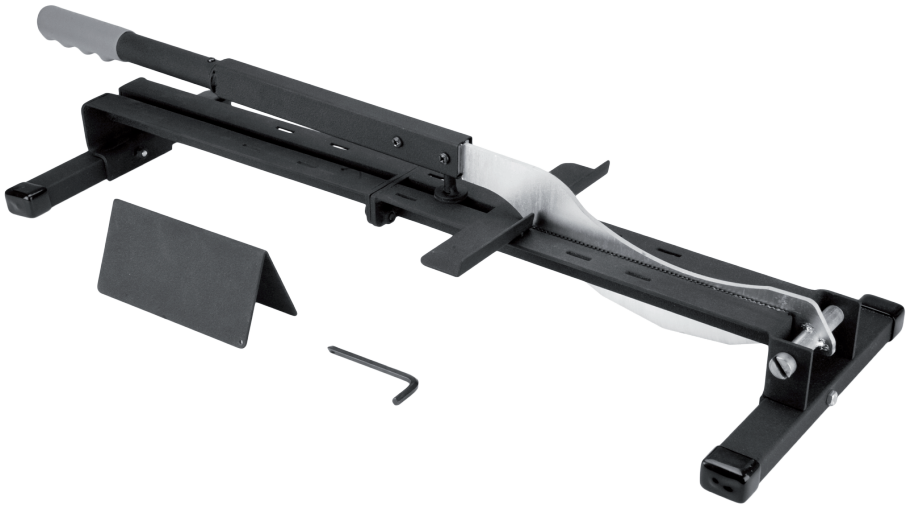

PL INSTRUKCJA UŻYTKOWANIA
GB INSTRUCTION MANUAL
RU РУКОВОДСТВО ПО ЭКСПЛУАТАЦИИ

16B000

WWW.TOPEX.PL

PL GILOTYNA DO CIĘCIA PANELI.....5
GB LAMINATE FLOORING GUILLOTINE CUTTER.....7
RU РУЧНАЯ ГИЛЬОТИНА ДЛЯ РЕЗКИ ПАНЕЛЕЙ.....8

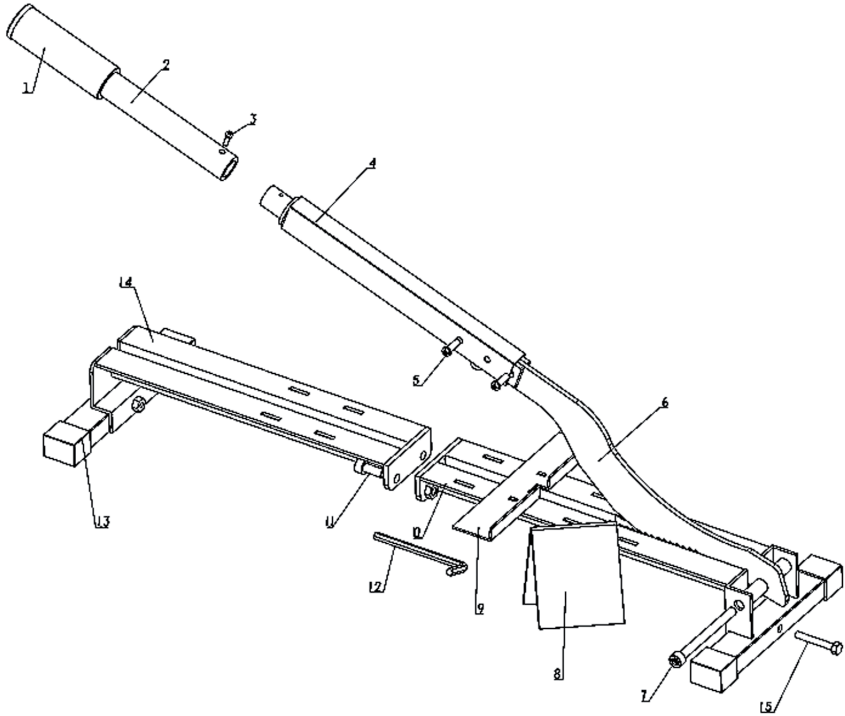

1

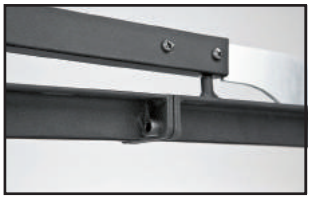

2

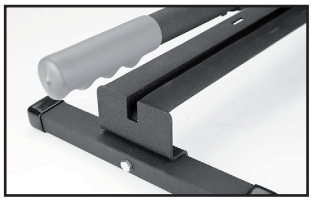

3

4

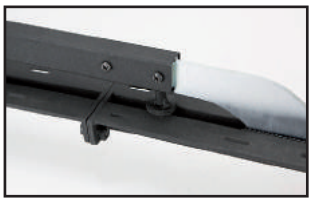

5

6

7

8

PL

GILOTYNA DO CIĘCIA PANELI 16B000

ELEMENTY GILOTYNY DO CIĘCIA PANELI:

1. Rękojeść
2. Ramię rękojeści
3. Śruba z łbem krzyżowym M4 z nakrętką
4. Przedłużenie ramienia rękojeści
5. Śruby z łbem krzyżowym M6
6. Nóż gilotyny
7. Oś noża gilotyny
8. Podstawka
9. Listwa oporowa
10. Podstawa gilotyny - przód
11. Śruby z gniazdem sześciokątnym M8
12. Klucz uniwersalny
13. Wsporniki
14. Podstawa gilotyny - tył
15. Śruby z łbem sześciokątnym M6

MONTAŻ GILOTYNY DO CIĘCIA PANELI:

1. Skręcić ze sobą dwiema śrubami z gniazdem sześciokątnym M8 (11) obie części podstawy gilotyny (10+14) (Rys. 2)
2. Do podstawy gilotyny (10+14) dokręcić śrubami z łbem sześciokątnym M6 (15) wsporniki (13) (Rys. 3)
3. Za pomocą osi noża (7) ,zamocować nóż (6) do podstawy gilotyny (10+14) (Rys. 4)
4. Do noża gilotyny (6) za pomocą śrub z łbem krzyżowym M6 (5) zamontować zmontowane ramię (4+2) (Rys. 5)
5. Do ramienia (2) zamocować rękojeść (1) używając śruby z łbem krzyżowym M4 z nakrętką (3) (Rys. 6)

OPIS PRODUKTU:

Gilotyna do cięcia paneli jest uniwersalnym narzędziem, służącym do poprzecznego i wzdłużnego docinania paneli podłogowych oraz ściennych drewnopochodnych, z powodzeniem zastępującym pilarki o napędzie elektrycznym. Cięcie odbywa się bez kurzu i hałasu, co znacznie zwiększa komfort pracy.

PODSTAWOWE PARAMETRY:

– Wysokość przy opuszczonym nożu gilotyny:	140mm
– Szerokość:	260mm
– Długość:	715mm
– Masa:	4,2kg.
– Maksymalna grubość panela	12mm

PRACA:

Cięcie poprzeczne:
Odrysować na panelu linię cięcia.
Ułożyć panel wzdłuż linii cięcia noża gilotyny jak najbliżej krawędzi noża.
Dosunąć listwę oporową do panela i zablokować ją w parze otworów jak najbliżej krawędzi noża gilotyny.
Oprzeć panel na listwie oporowej.
W celu zapobieżenia przechylaniu się panela na boki podczas cięcia należy podeprzeć go z jednej strony dołączoną podstawką (8).
Powolnym, ale zdecydowanym ruchem opuścić nóż gilotyny tnąc panel wzdłuż linii cięcia (Rys. 7)

Cięcie wzdłużne wykonujemy analogicznie do poprzecznego ,z tą różnicą że położenie listwy oporowej,
zmieniamy wraz z postępem cięcia (Rys. 8)

UWAGA!

Przed użyciem gilotyny do cięcia paneli upewnić się czy narzędzie stabilnie i pewnie stoi na podłożu, czy żadne z połączeń śrubowych nie jest poluzowane .
Nie pozostawiać gilotyny z podniesionym nożem.
Gilotynę przechowywać w miejscu niedostępnym dla dzieci.
Podczas pracy zachować szczególną ostrożność, nie zbliżać kończyn do noża gilotyny.
Podczas pracy gilotyną używać środki ochrony indywidualnej (gogle, rękawice).
Nie stawać na gilotynie.
Nie przedłużać rękojeści .
Nie używać narzędzia do cięcia innych materiałów niż panele.

Dystrybutor:
„TOPEX Spółka z ograniczoną odpowiedzialnością" Sp. k.
ul. Pograniczna 2/4, 02-285 Warszawa
tel. 0 22 573 03 00, fax. 0 22 573 04 00

GB

LAMINATE FLOORING GUILLOTINE CUTTER 16B000

COMPONENTS OF LAMINATE FLOORING GUILLOTINE CUTTER:

1. Handle
2. Handle bar
3. M4 cross-head screw with nut
4. Handle bar extension
5. M6 cross-head screws
6. Guillotine knife
7. Knife axle
8. Support
9. Fence
10. Cutter base - front
11. M8 allen head screws
12. Universal key
13. Feet
14. Cutter base - back
15. M6 hexagonal screws

INSTALLATION OF LAMINATE FLOORING GUILLOTINE CUTTER:

1. Use two M8 allen screws (11) to join two parts of guillotine cutter base (10+14) (fig. 2).
2. Attach feet (13) to guillotine cutter base (10+14) with M6 hexagonal screws (15) (fig. 3).
3. Use knife axle (7) to install knife to the guillotine cutter base (fig. 4).
4. Attach assembled handle unit (4+2) to guillotine knife (6) using M6 cross-head screws (5) (fig. 5).
5. Attach handle (1) to the bar (2) using M4 cross head screw with nut (3) (fig. 6).

PRODUCT DESCRIPTION:

Laminate flooring guillotine cutter is a universal tool for cross and lengthwise cutting of laminate flooring and wall, wood-like boards, being a successful replacement for electrical saws. Cutting is made without generating noise or dust, what considerably improves comfort of work.

MAIN SPECIFICATIONS:

- Height with guillotine cutter lowered down: 140 mm
- Width: 260 mm
- Length: 715 mm
- Weight: 4.2 kg
- Maximum board thickness: 12 mm

OPERATION:

Crosswise cutting:
Draw a cutting line on a board.
Place the board along the knife cutting line, as close to the knife edge as possible.
Slide the fence to the board and lock it in couple of holes as close to the cutting knife edge as possible.
Press the board against the fence.
Prevent the board from leaning to the side during making a cut by holding it up with included support (8).
Bring the guillotine knife down slowly but firmly to cut the board along the cutting line (fig. 7).

Lengthwise cutting is made like crosswise cutting, only the fence position must be changed accordingly to progress of the cut (fig. 8).

CAUTION!

Before using the tool make sure the laminate flooring guillotine cutter is stable and firmly stands on the ground and there are no loose screw joints.
Do not leave the guillotine cutter with the knife lifted.
Keep the guillotine cutter beyond reach of children.
Be careful when working, do not put your arms or legs close to the guillotine knife.
When working use personal protection measures (goggles, gloves).
Do not stand on the guillotine.
Do not use extensions for handle.
Do not use the tool for cutting material other than boards.

RU

РУЧНАЯ ГИЛЬОТИНА ДЛЯ РЕЗКИ ПАНЕЛЕЙ 16B000

ЭЛЕМЕНТЫ РУЧНОЙ ГИЛЬОТИНЫ ДЛЯ РЕЗКИ ПАНЕЛЕЙ:

1. Рукоятка.
2. Плечо рукоятки.
3. Винт с крестовой головкой M4 и гайкой.
4. Удлинитель плеча рукоятки.
5. Винты с крестовой головкой M6.
6. Нож гильотины.
7. Ось ножа гильотины.
8. Подставка.
9. Опорная планка.

10. Подставка гильотины – передняя часть.
11. Винты с шестигранным гнездом M8 .
12. Ключ универсальный.
13. Кронштейны.
14. Подставка гильотины – задняя часть.
15. Винты с шестигранной головкой M6.

СБОРКА РУЧНОЙ ГИЛЬОТИНЫ ДЛЯ РЕЗКИ ПАНЕЛЕЙ:

1. Соедините обе части подставки гильотины (10+14), используя два винта с шестигранным углом M8 (11) (Рис. 2)
2. К подставке гильотины (10+14) прикрепите кронштейны (13), используя два винта с шестигранной головкой M6 (15) (Рис. 3)
3. С помощью оси ножа (7) прикрепите нож (6) к основанию гильотины (10+14) (Рис. 4)
4. К ножу гильотины (6) прикрепите собранное плечо (4+2) с помощью винтов с крестовой головкой M6 (5) (Рис. 5)
5. К плечу (2) прикрепите рукоятку (1), используя для этого винт с крестовой головкой M4 с гайкой (3) (Рис. 6).

ОПИСАНИЕ ИНСТУРМЕНТА:

Ручная гильотина для резки панелей является универсальным инструментом, предназначенным для поперечной и продольной резки напольных и стенных панелей из деревопроизводных материалов. Ручная гильотина может с успехом заменить гильотину с электроприводом. Работа выполняется без шума и пыли, что значительно увеличивает ее комфорт.

ОСНОВНЫЕ ПАРАМЕТРЫ:

– Высота при опущенном ноже:	140 мм
– Ширина:	260 мм
– Длина:	715 мм
– Вес:	4,2 кг
– Максимальная толщина панели	12 мм

ЭКСПЛУАТАЦИЯ:

Поперечная резка:
Нанесите на панель линию реза.
Положите панель вдоль линии резки ножа гильотины, как можно ближе к ножу.
Придвиньте опорную планку к панели и заблокируйте в двух отверстиях, как можно ближе к ножу гильотины.
Обоприте панель об опорную планку.
Чтобы панель не наклонялась во время работы, с другой стороны подставьте под нее подставку (8).
Медленным, но мощным движением опустите нож гильотины, разрезая панель вдоль линии реза (Рис. 7)

Продольную резку выполняйте аналогично поперечной. Положение будет менять лишь опорная планка
регулируйте ее положение в процессе резки (Рис. 8)

ВНИМАНИЕ!

Приступая к эксплуатации ручной гильотины для резки панелей, убедитесь в том, что инструмент стабильно установлен на рабочей поверхности, и все винты надежно затянуты.
Не оставляйте нож гильотины в поднятом положении.
Храните инструмент в недоступном для детей месте.
Во время работы соблюдайте предельную осторожность, не приближайте руки и ноги к ножу гильотины.
Во время работы пользуйтесь средствами индивидуальной защиты (защитными очками и перчатками).
Не вставайте ногами на гильотину.
Не удлиняйте рукоятку.
Используйте гильотину только для резки панелей, инструмент не предназначен для резки других материалов.

WWW.TOPEX.PL

PAP