2026-06-02 16:25:09

Produkt

Indeks: 10A212
Waga: 0.0668 kg

Karton zbiorczy

Produktu:	100 szt.
Kod:	360x350x230
Wymiary zew.:	360x350x230 mm
Waga:	6.68 kg

Warstwa

Produktu:	600 szt.
Zbiorczych:	6 szt.
Waga:	40.08 kg

Paleta
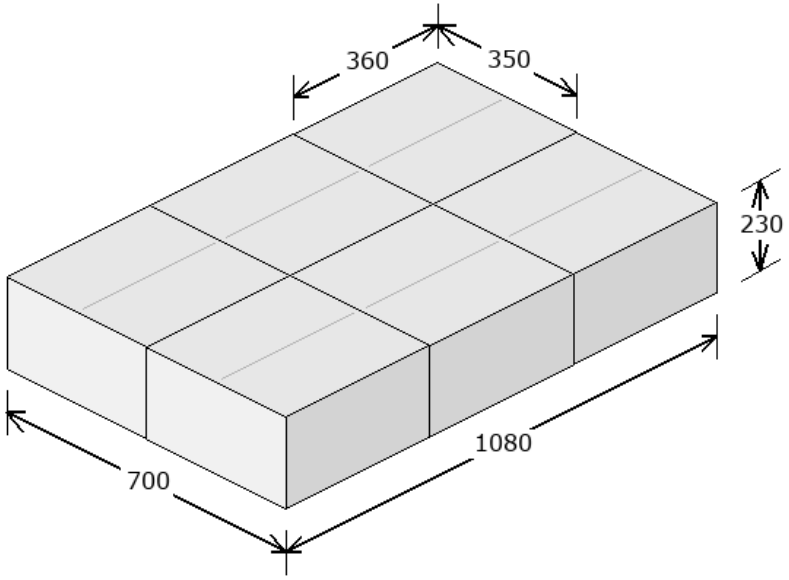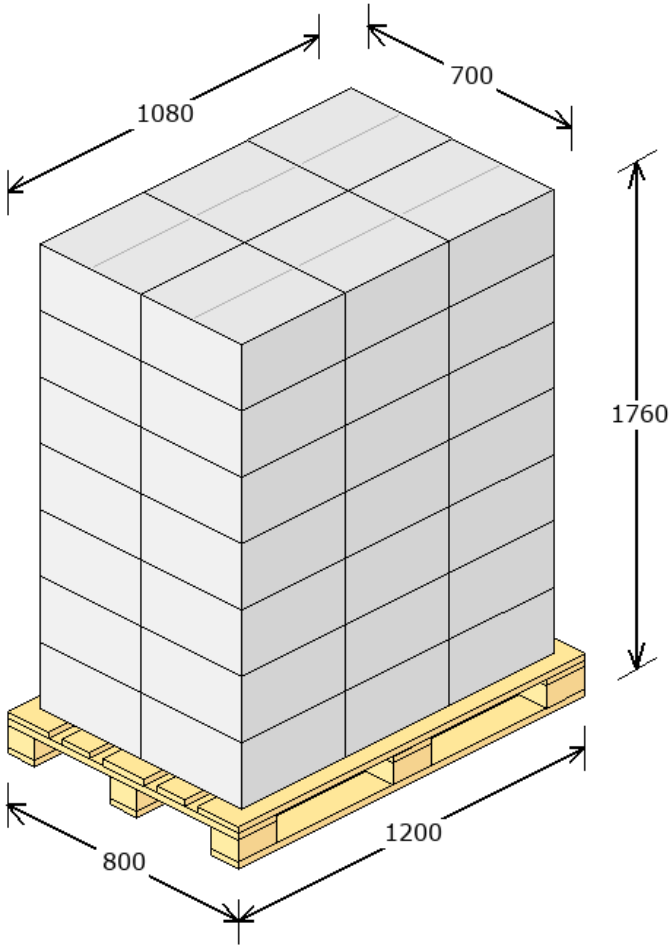
Produktu:	4200 szt.
Zbiorczych:	42 szt.
Warstw:	7
Waga:	305.56 kg
Powierzchnia:	78.75 %