2026-06-03 12:46:19

Produkt

Indeks: 14A895=D1
Waga: 0.0084 kg

Karton zbiorczy

Produktu:	1280 szt.
Kod:	580x350x300
Wymiary zew.:	580x350x300 mm
Waga:	10.752 kg

Warstwa

Produktu:	5120 szt.
Zbiorczych:	4 szt.
Waga:	43.008 kg

Paleta
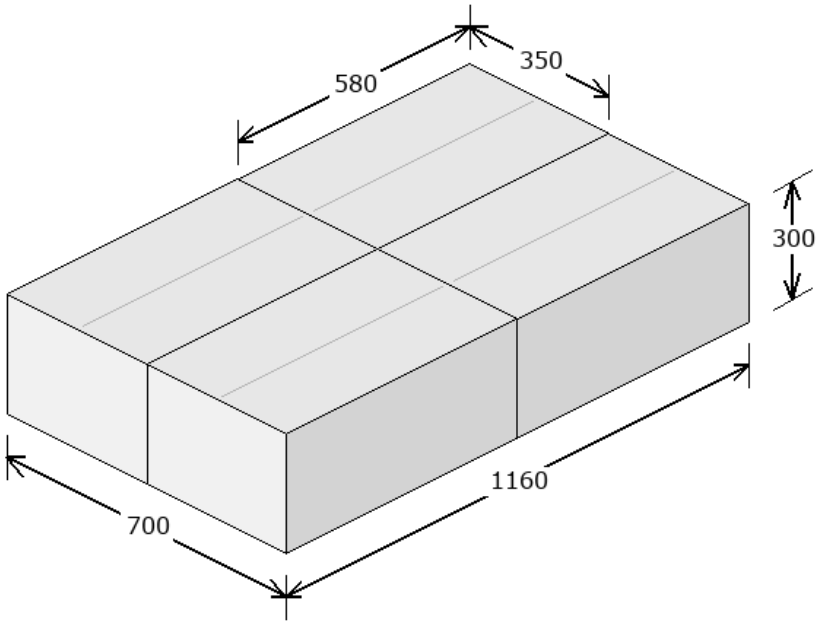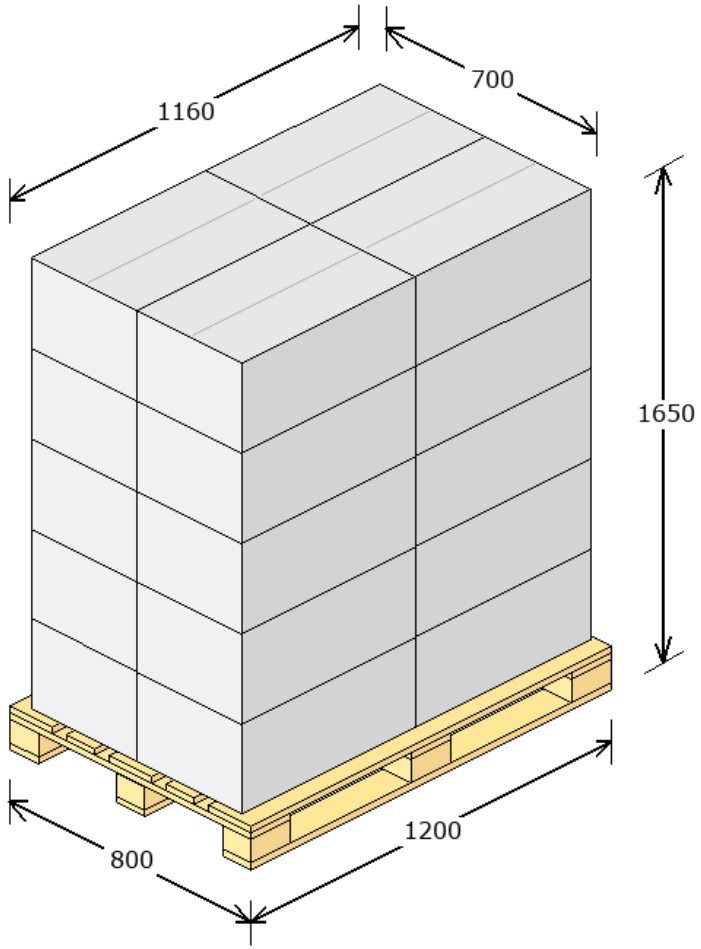
Produktu:	25600 szt.
Zbiorczych:	20 szt.
Warstw:	5
Waga:	240.04 kg
Powierzchnia:	84.58 %