2026-06-23 15:14:40

Produkt

Indeks: 17B128D
Waga: 0.169 kg

Karton zbiorczy

Produktu:	50 szt.
Kod:	365x335x540
Wymiary zew.:	365x335x540 mm
Waga razem:	8.45 kg
Waga netto:	b.d.

Warstwa

Produktu:	300 szt.
Zbiorczych:	6 szt.
Waga razem:	50.70 kg

Paleta
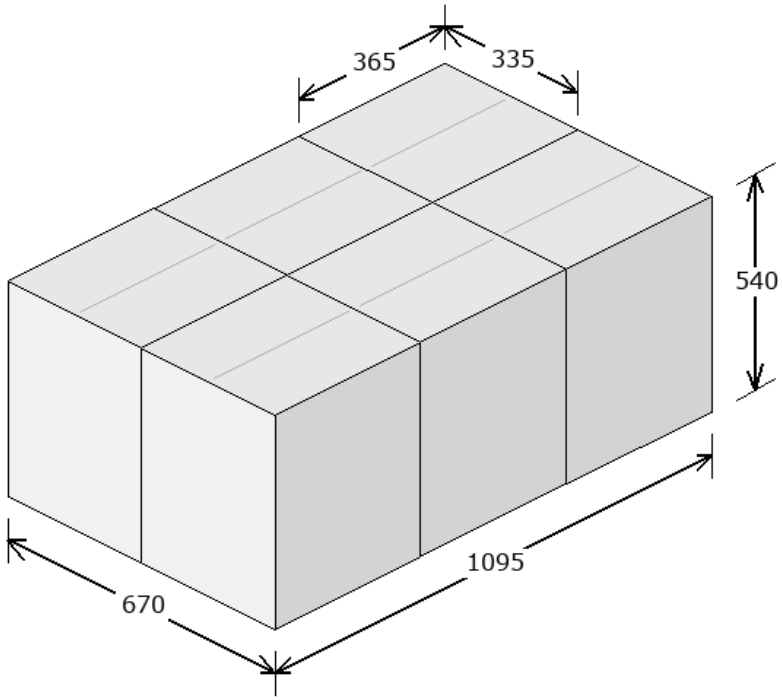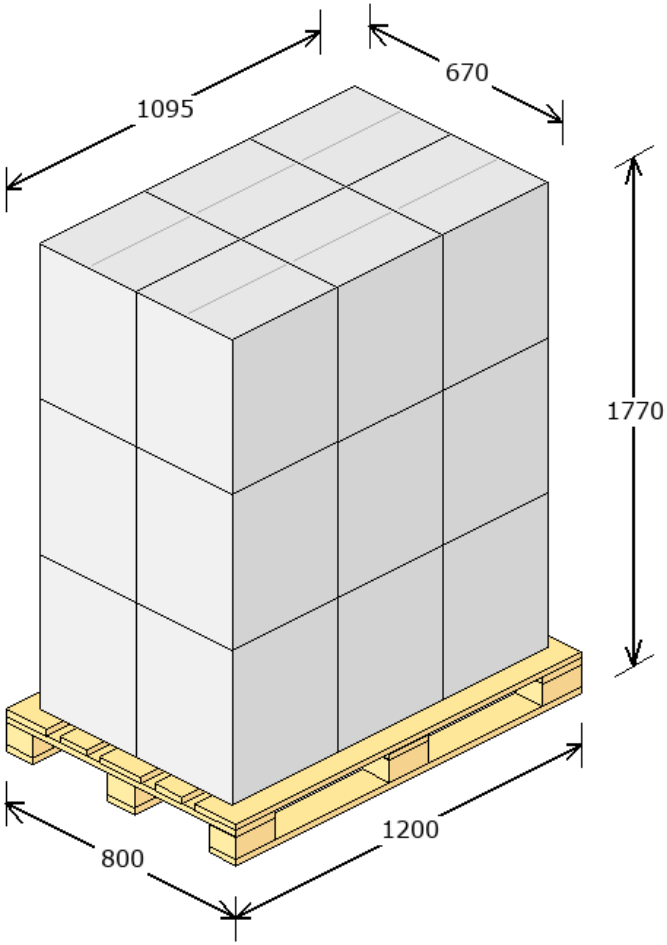
Produktu:	900 szt.
Zbiorczych:	18 szt.
Warstw:	3
Waga netto:	25.00 kg
Waga razem:	177.10 kg
Powierzchnia:	76.42 %