2026-06-03 14:36:14

Produkt

Indeks: 18B303-1
Waga: 0.0321 kg

Karton zbiorczy

Produktu:	240 szt.
Kod:	245x210x460
Wymiary zew.:	245x210x460 mm
Waga:	7.704 kg

Warstwa

Produktu:	3600 szt.
Zbiorczych:	15 szt.
Waga:	115.56 kg

Paleta
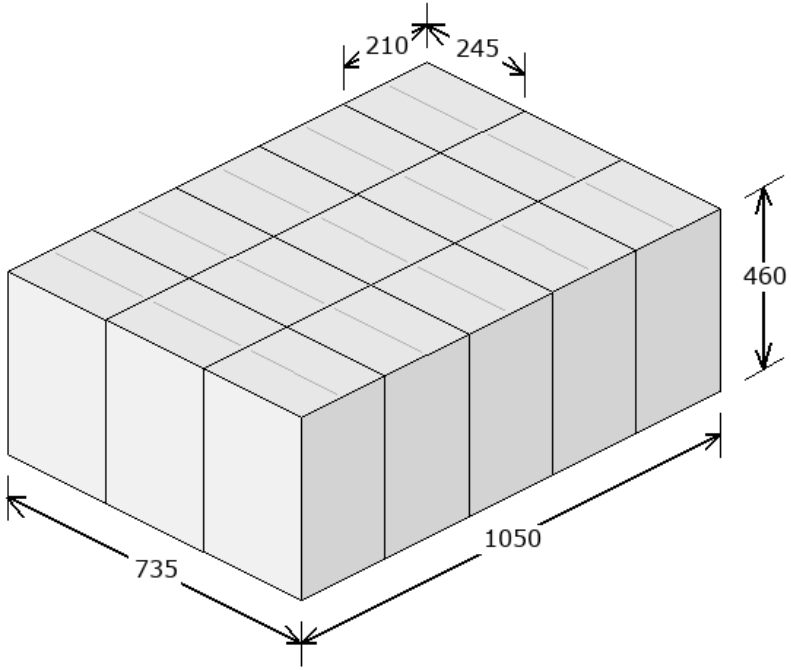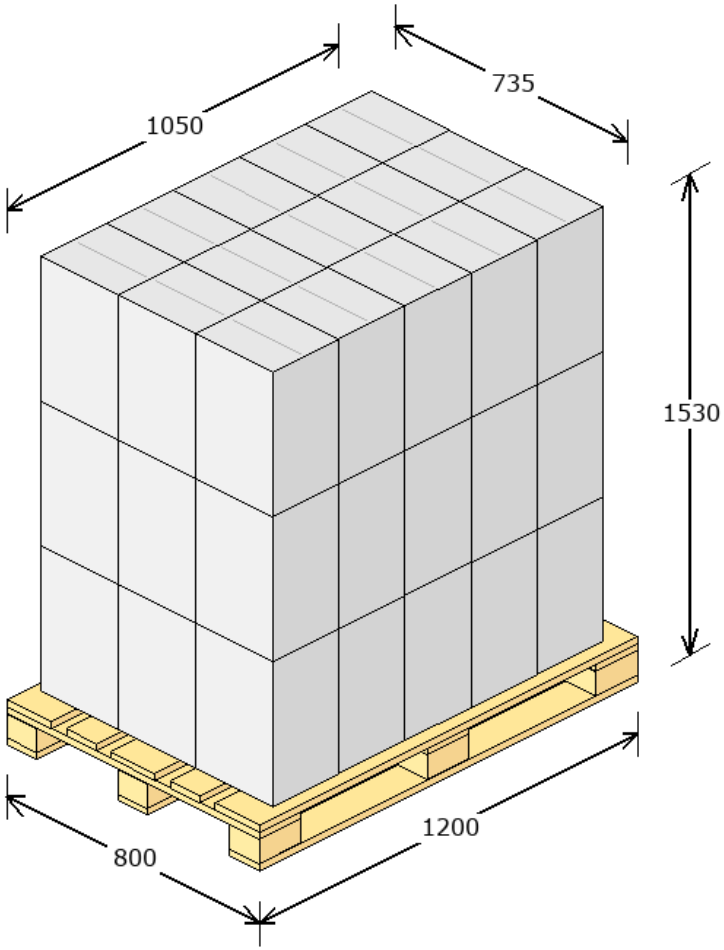
Produktu:	10800 szt.
Zbiorczych:	45 szt.
Warstw:	3
Waga:	371.68 kg
Powierzchnia:	80.39 %