2026-06-03 14:44:24

Produkt

Indeks: 18B304-1
Waga: 0.0378 kg

Karton zbiorczy

Produktu:	240 szt.
Kod:	245x210x460
Wymiary zew.:	245x210x460 mm
Waga:	9.072 kg

Warstwa

Produktu:	3600 szt.
Zbiorczych:	15 szt.
Waga:	136.08 kg

Paleta
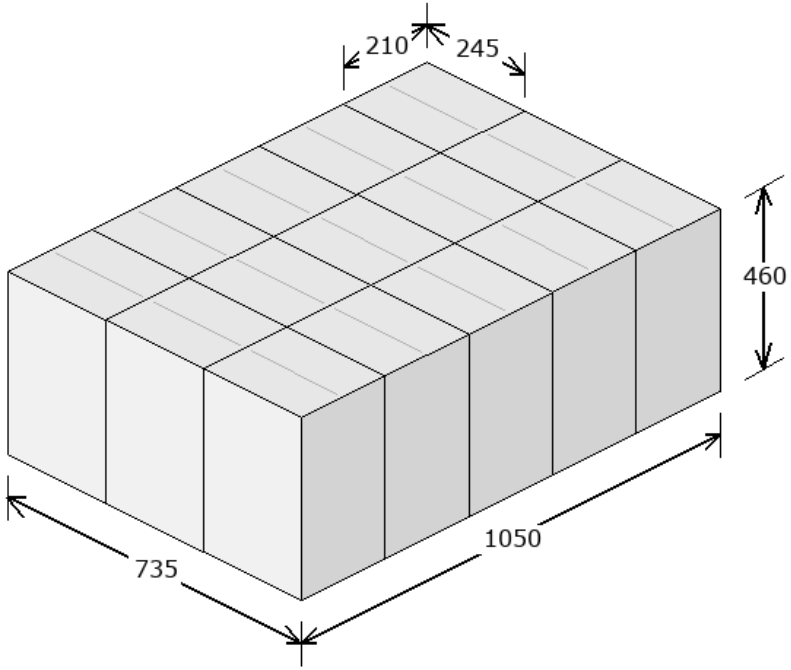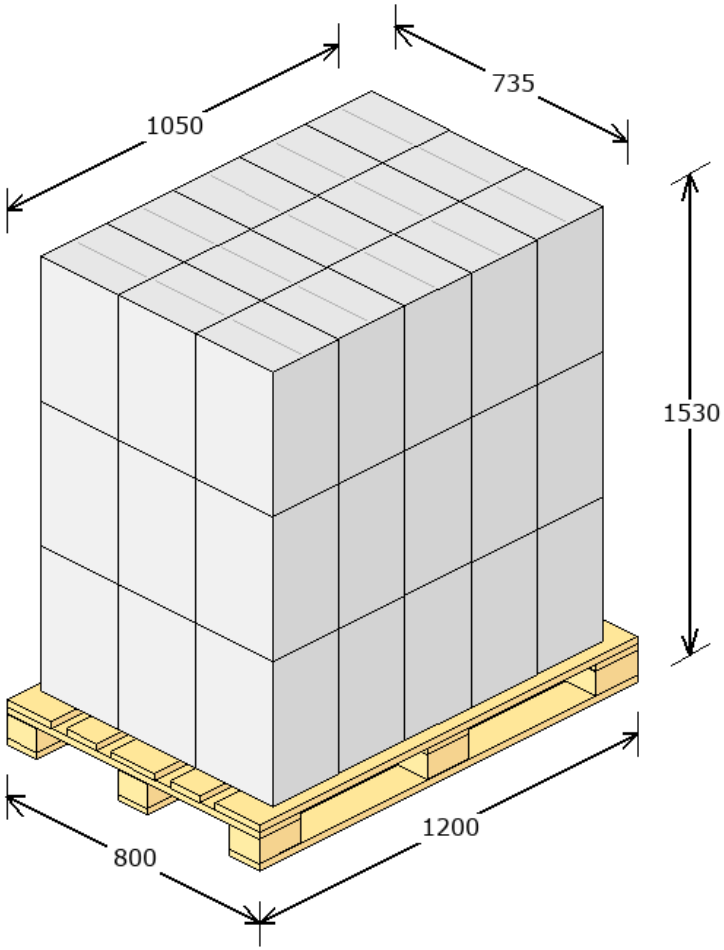
Produktu:	10800 szt.
Zbiorczych:	45 szt.
Warstw:	3
Waga:	433.24 kg
Powierzchnia:	80.39 %